SPECIAL ADAPTERS DIMENSIONS

SP-FUA001 (P.1)	SP-FUA002 (P.2) 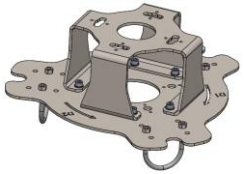	SP-FUA003 (P.3) 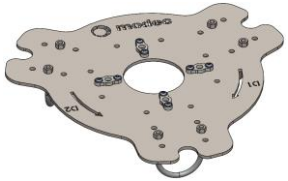	SP-FUA004 (P.4) 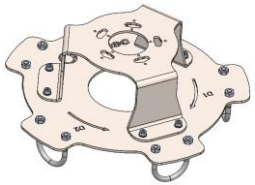	SP-FUA005 (P.5) 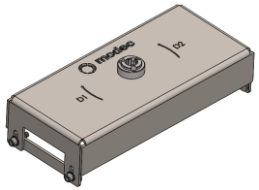	HA062 (P.6) 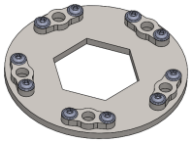
OA070 (P.7) 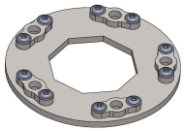	SP-FUA006 (P.8)	SP-SA008 (P.9) 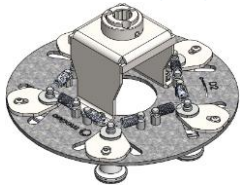	SP-FUA009 (P.10) 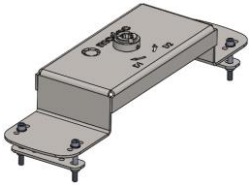	SP-FUA010 (P.11) 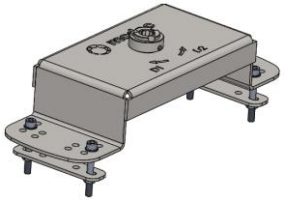	SP-SUA011 (P.12) 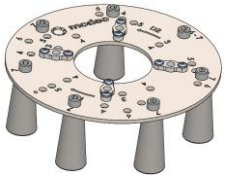
SP-SUA012 (P.13) 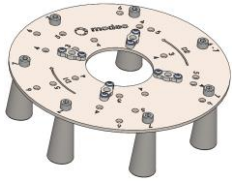	SP-SUA013 (P.14) 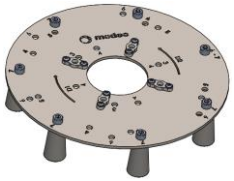	SP-FUA014 (P.15)	SP-SA015 (P.16) 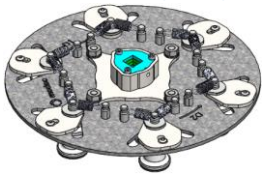	SP-FUA017 (P.17) 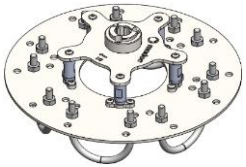	SP-FUA018 (P.18)
SP-SUA020 (P.19)	SP-SUA021 (P.20) 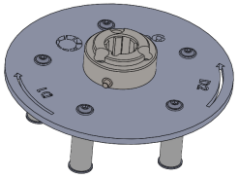	SP-SUA022 (P.21) 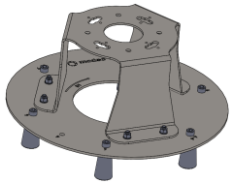	SP-FUA023 (P.22) 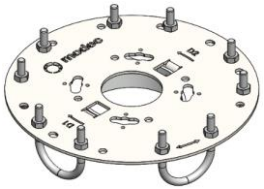	SP-FSB024/025/031 /032/034 (P.23) 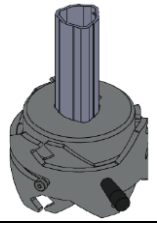	SP-FUA024 (P.24)

SPECIAL ADAPTERS DIMENSIONS

SP-SUA026 (P.25) 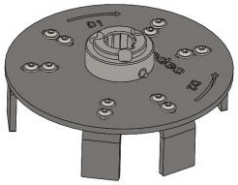	SP-FSB029/030 (P.26) 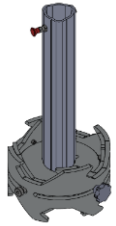	SP-FUA033 (P.27) 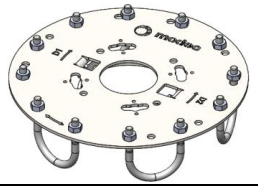	SP-FSB035 (P.28) 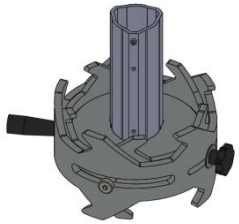	SP-FUA036 (P.29) 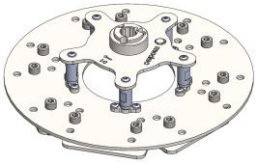	SP-SUA037 (P.30) 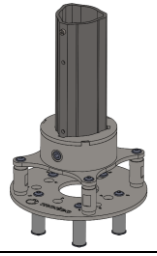
SP-SUA038 (P.31) 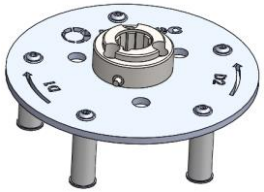	SP-FUA039 (P.32)	SP-FUA040 (P.33) 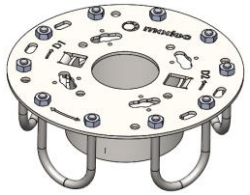	SP-SUA041 (P.34) 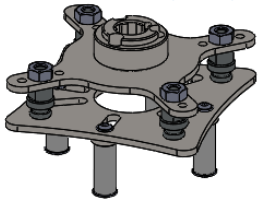	SP-FUA042 (P.35)	SP-FUA043 (P.36) 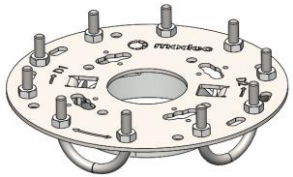
SP-FUA044 (P.37) 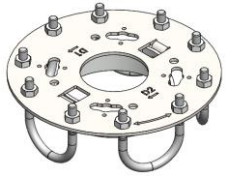	SP-FSB045/046 (P.38) 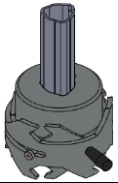				

SP-FUA001

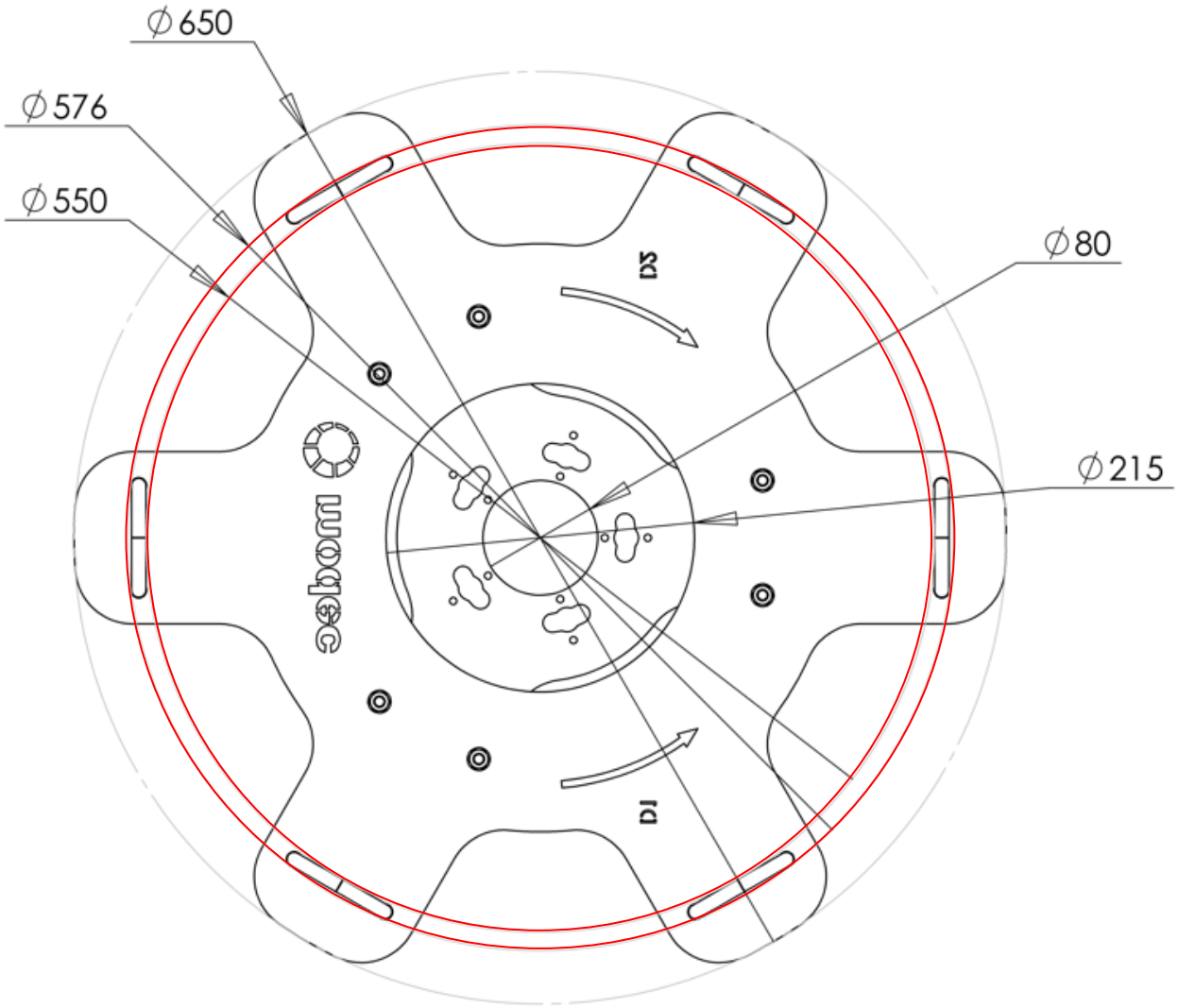

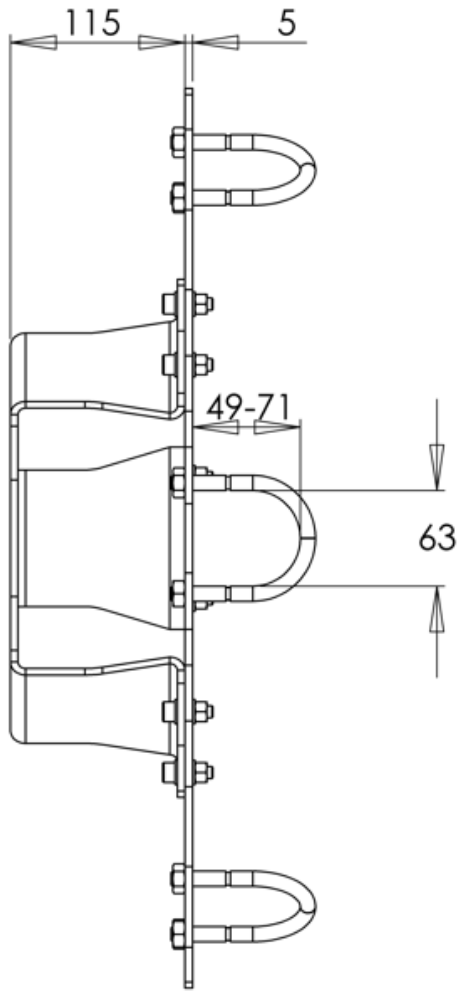

Weight : 11 Kg

modec moteur pneumatique

Ech: **1:5**

Dimensions are in mm

SP-FUA002

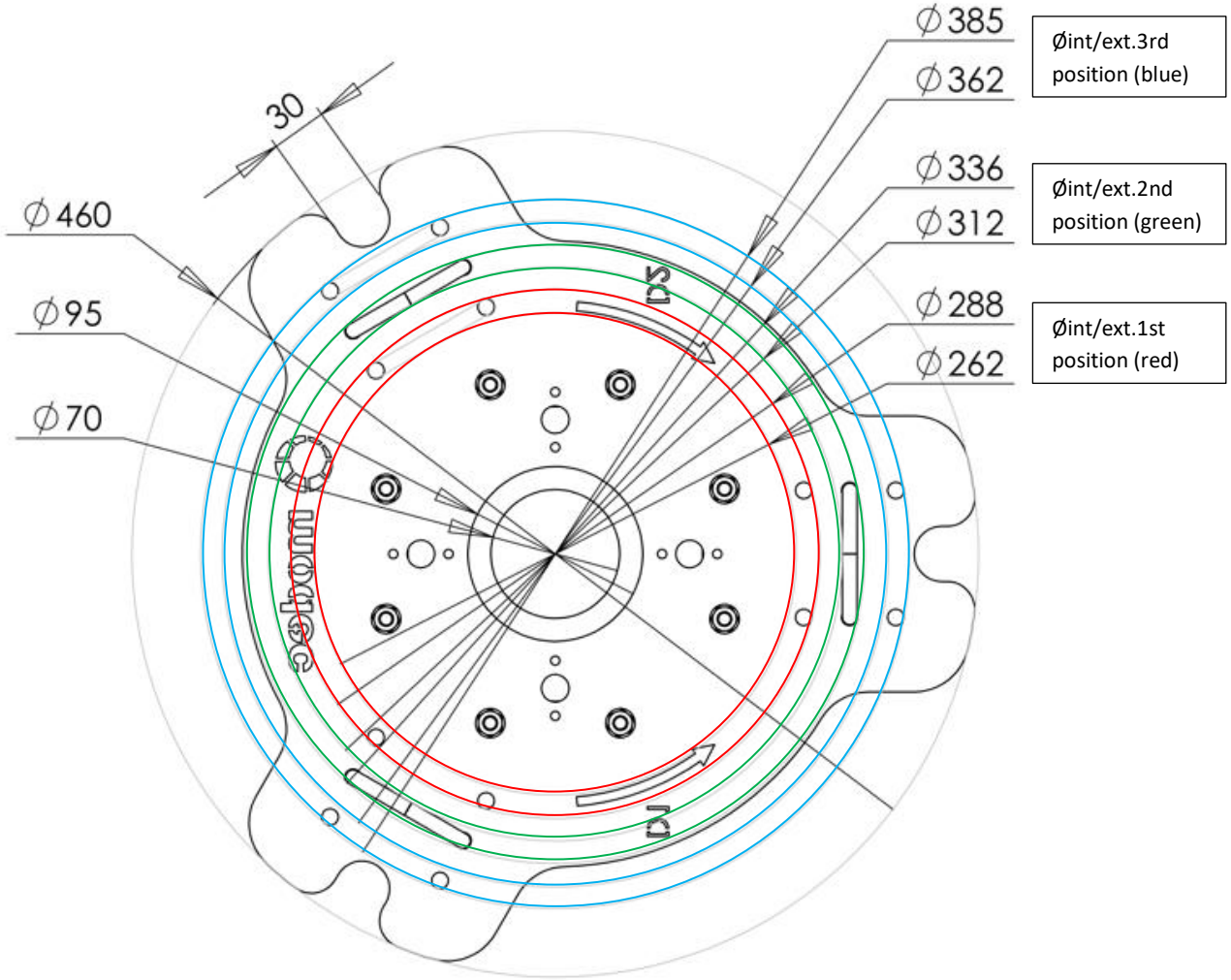

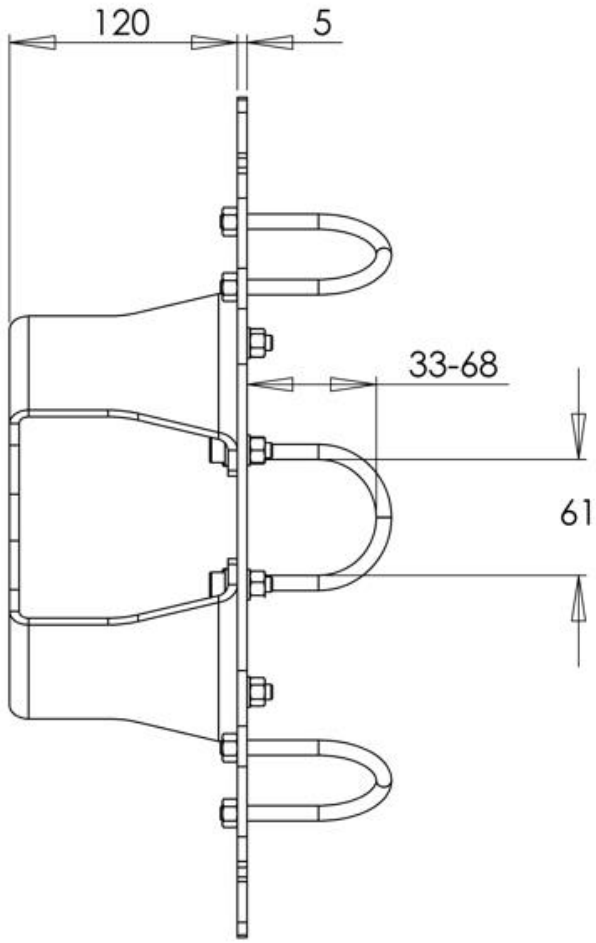

Weight : 8 Kg

modec moteur pneumatique

Ech: **1:4**

Dimensions are in mm

SP-FUA003

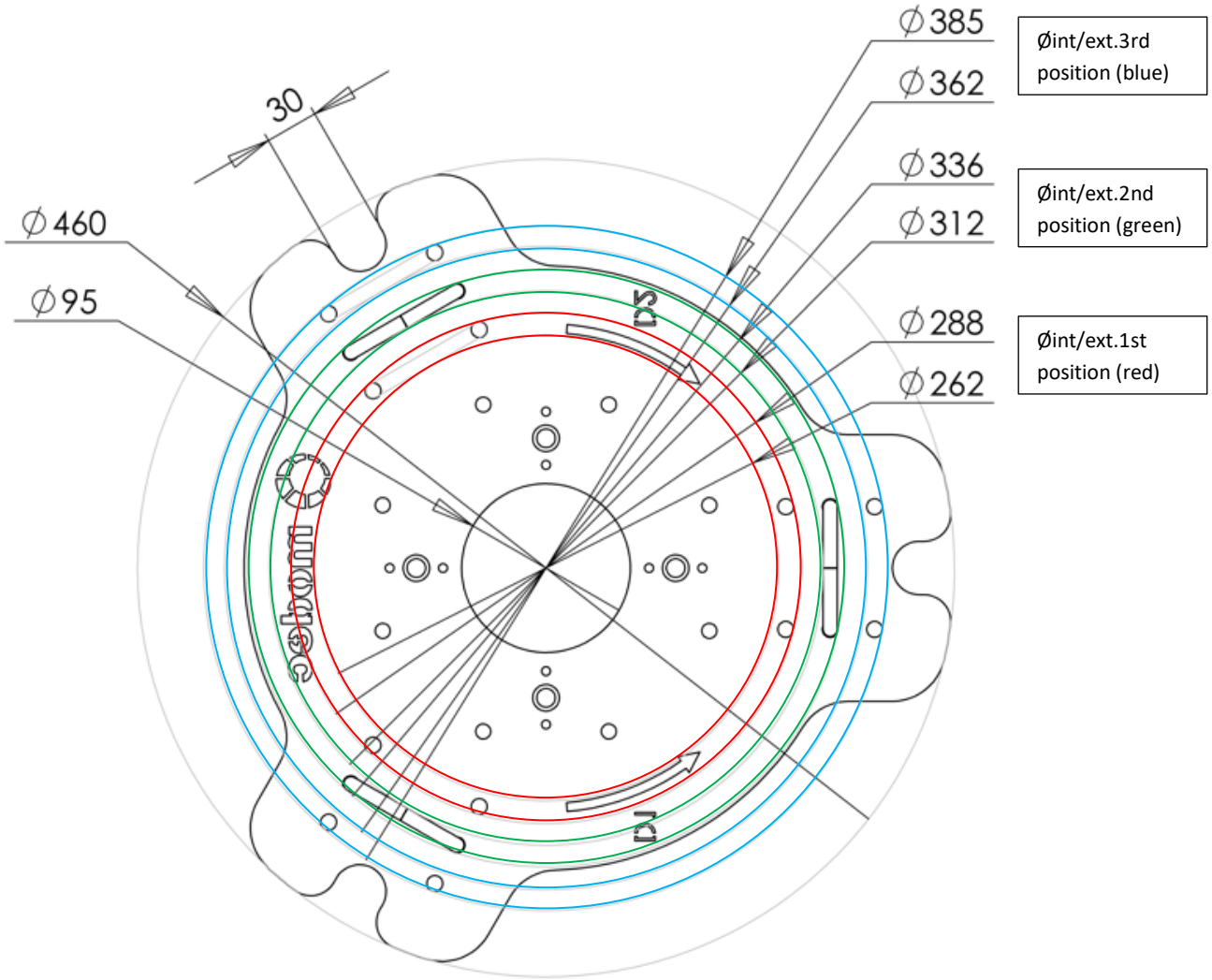

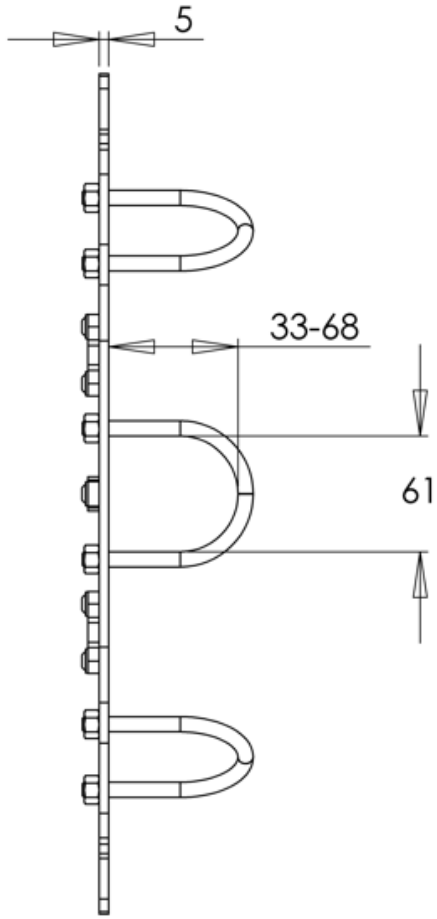

Weight : 4.5 Kg

modec moteur pneumatique

Ech: **1:4**

Dimensions are in mm

SP-FUA004

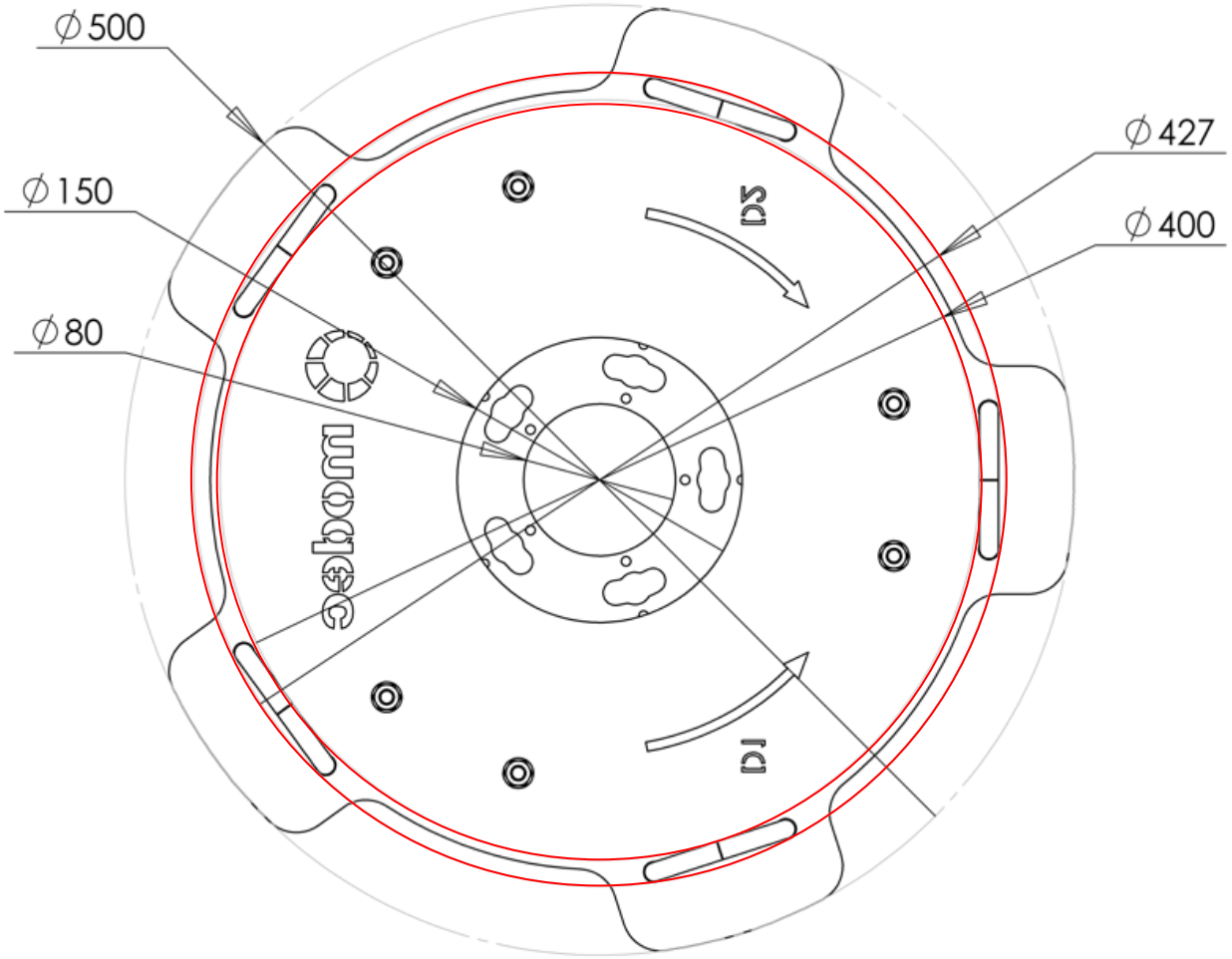

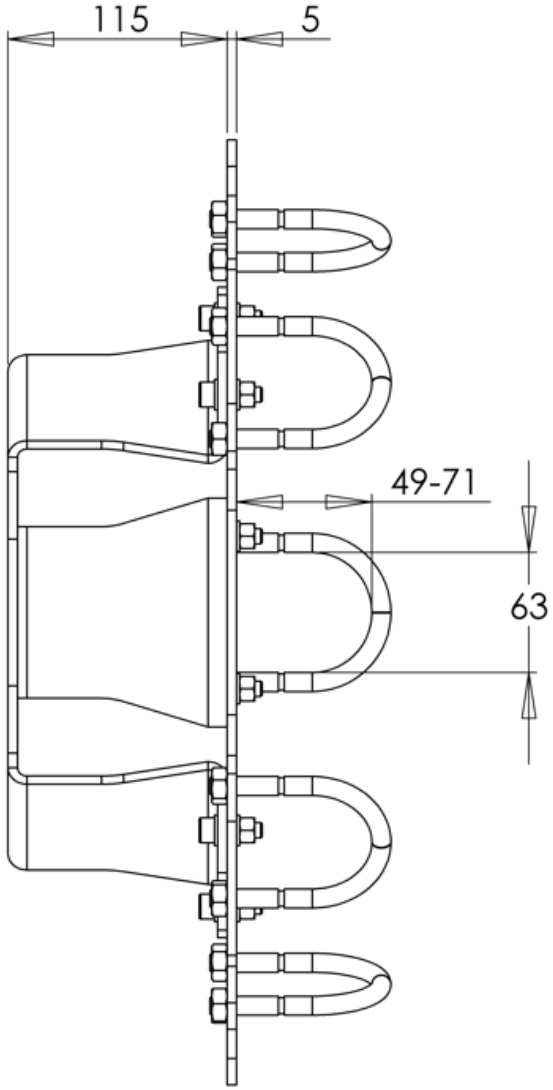

Weight : 9.5 Kg

modec moteur pneumatique

Ech: **1:4**

Dimensions are in mm

SP-FUA005

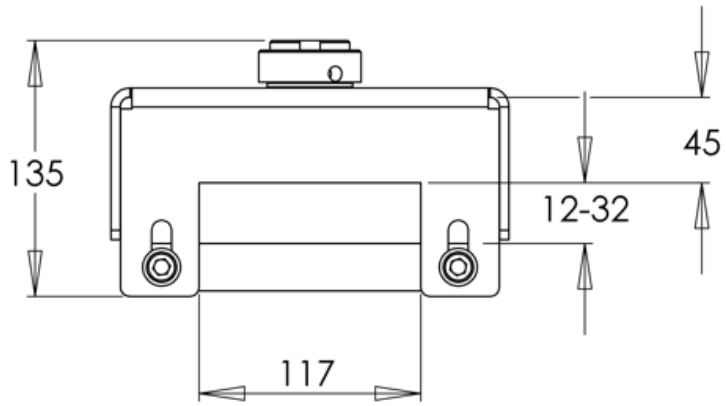

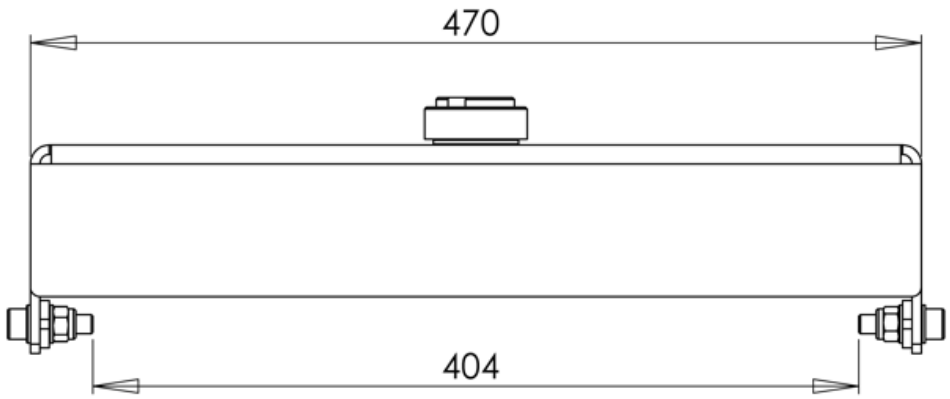

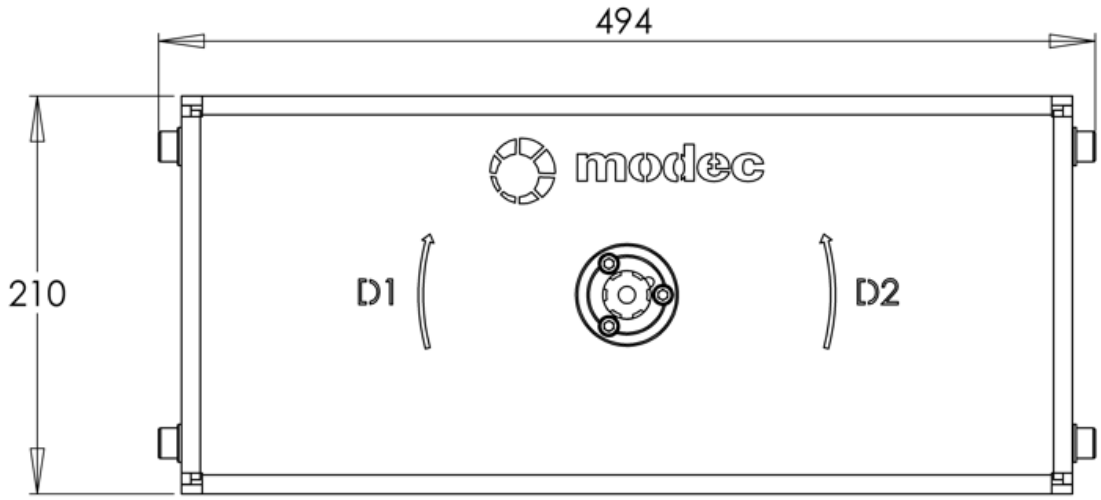

Weight : 8 Kg

modec moteur pneumatique

Ech: **1:4**

Dimensions are in mm

HA062

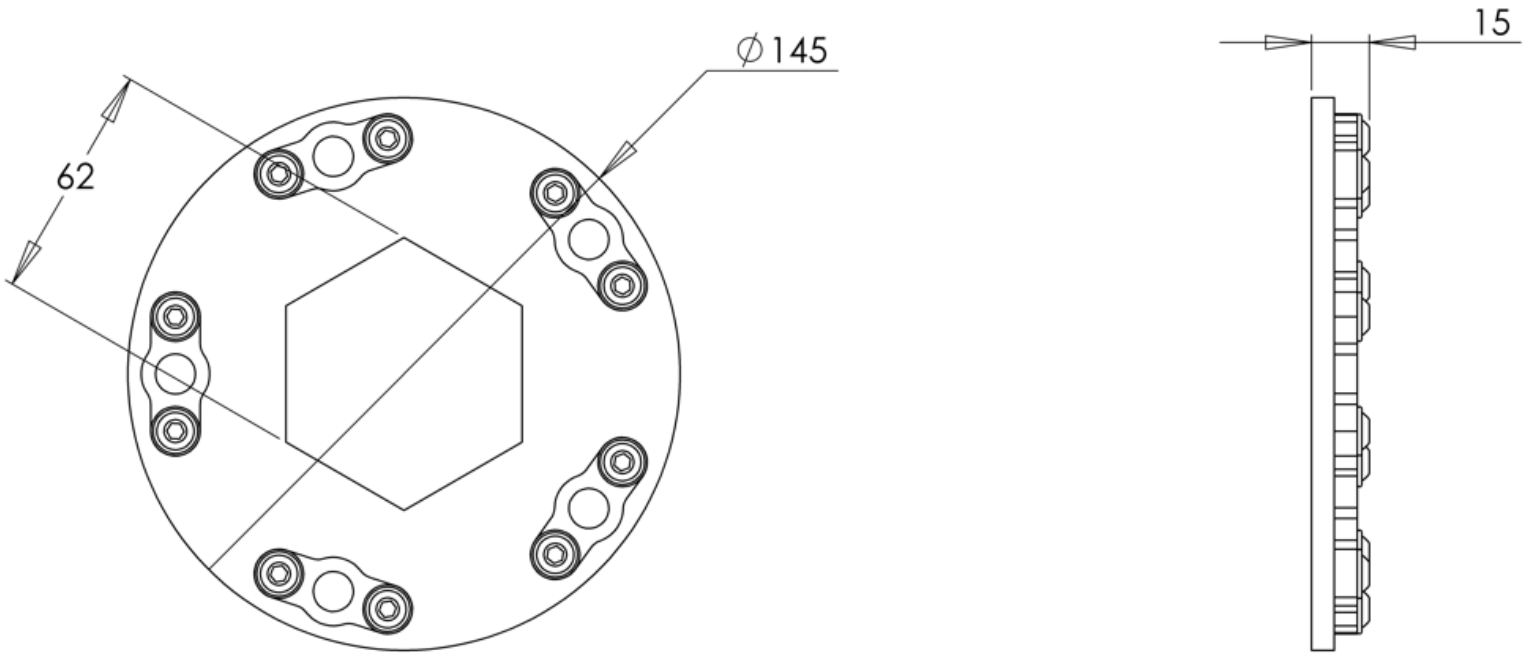

Weight : 0.8 Kg

modec moteur pneumatique

Ech: **1:2**

Dimensions are in mm

OA070

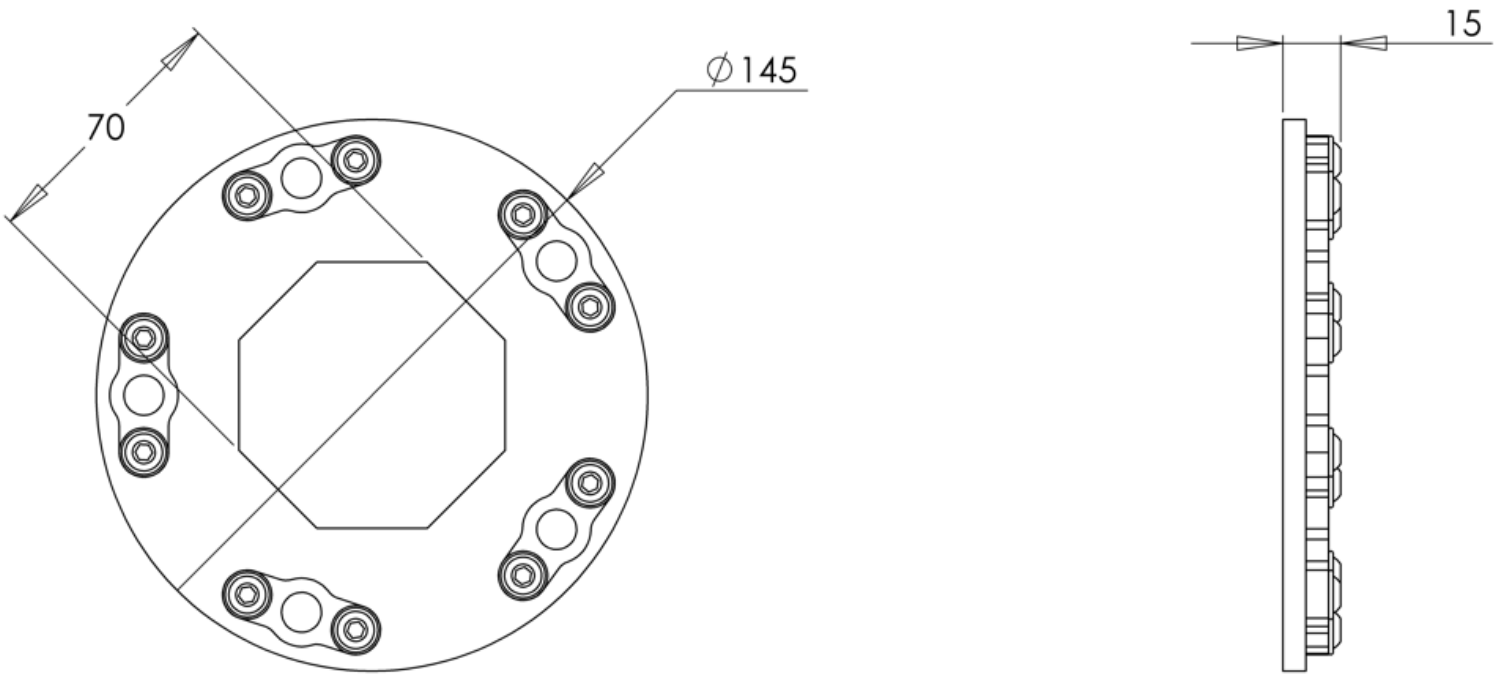

Weight : 0.8 Kg

modec
moteur pneumatique

Ech: **1:2**
Dimensions are in mm

SP-FUA006

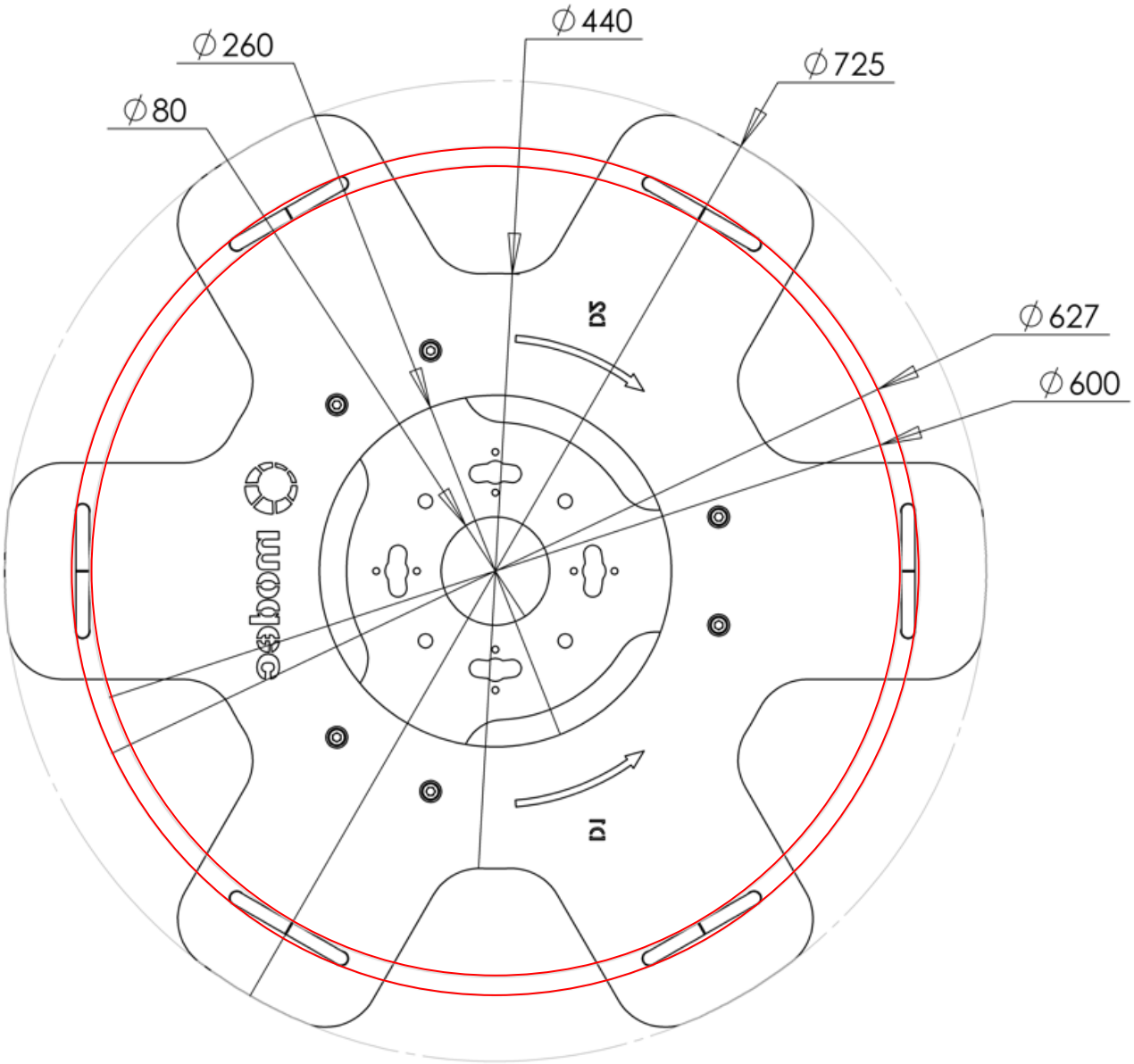

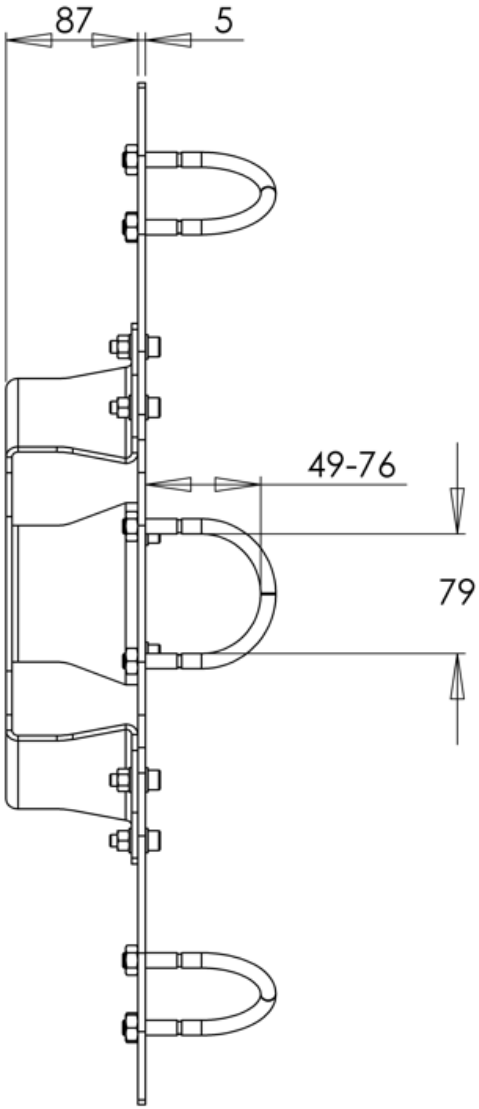

Weight : 13 Kg

modec moteur pneumatique

Ech: **1:5**

Dimensions are in mm

Released

SP-SA008

Operating

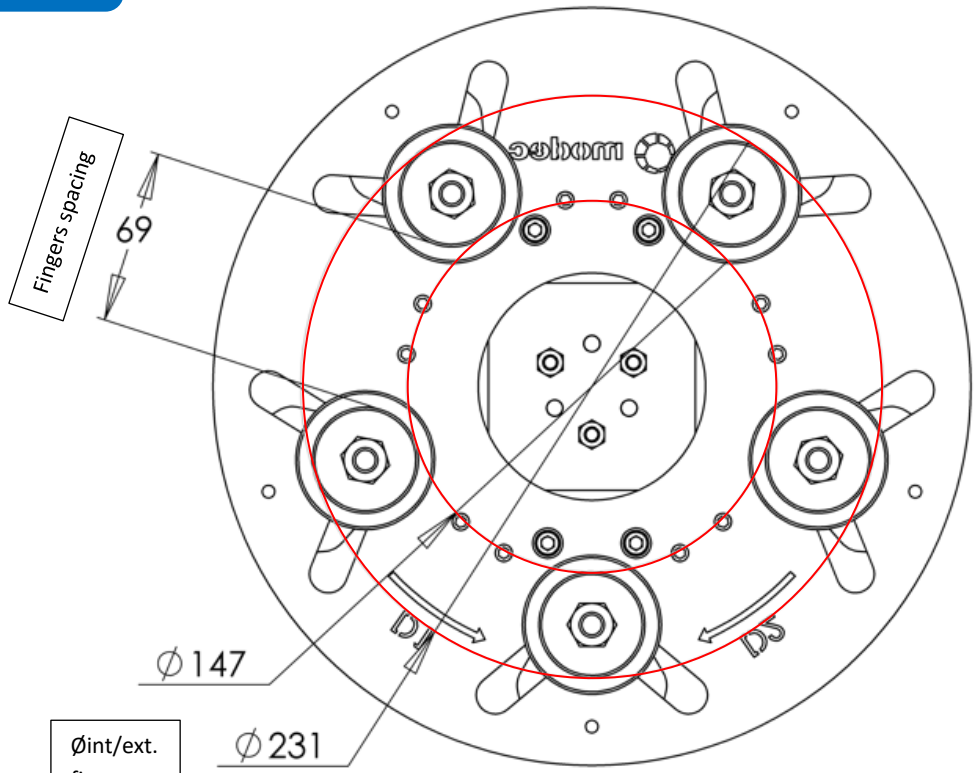

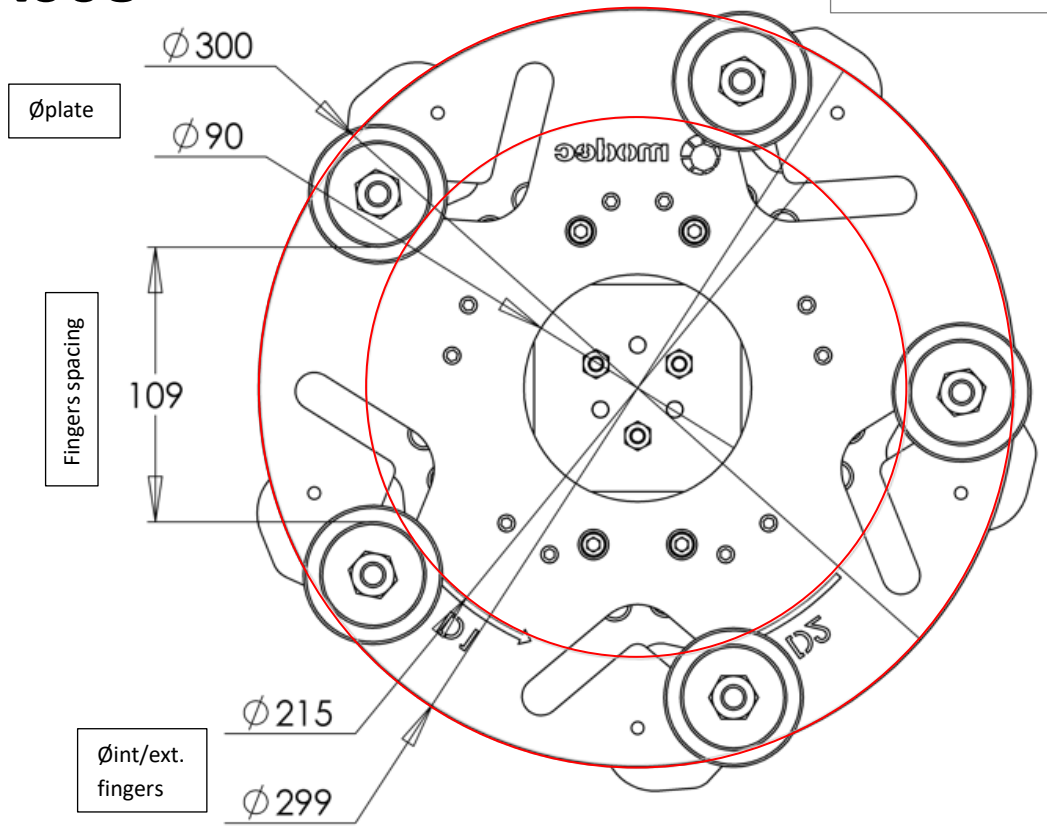

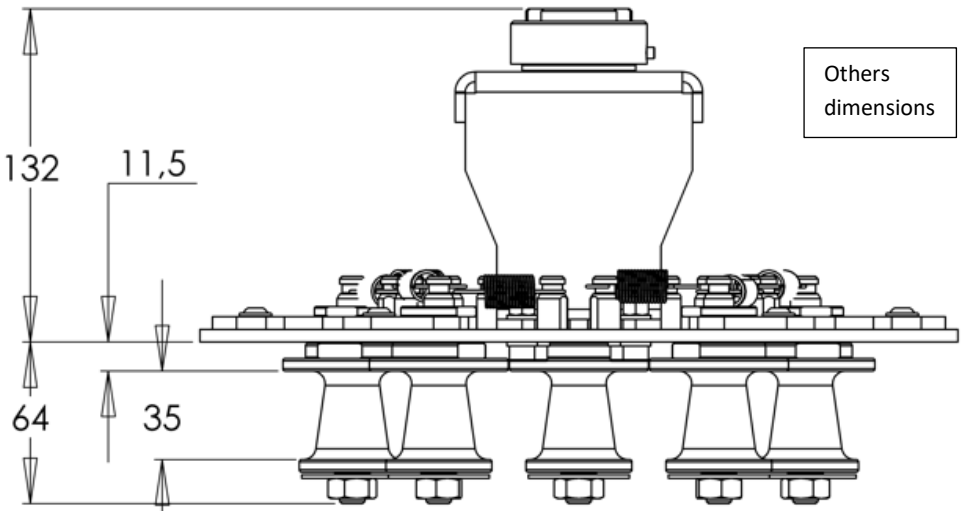

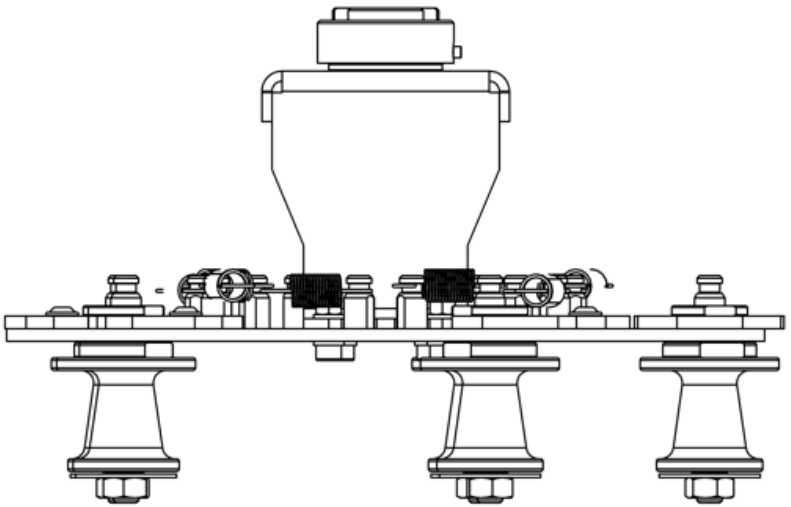

Weight : 5 Kg

modec moteur pneumatique

Ech: **1:3**

Dimensions are in mm

SP-FUA009

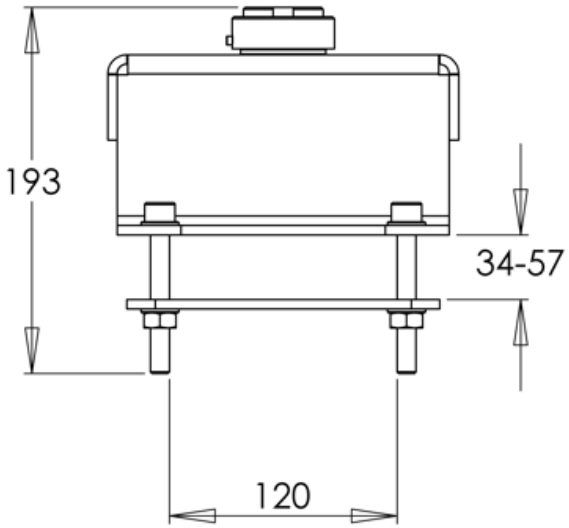

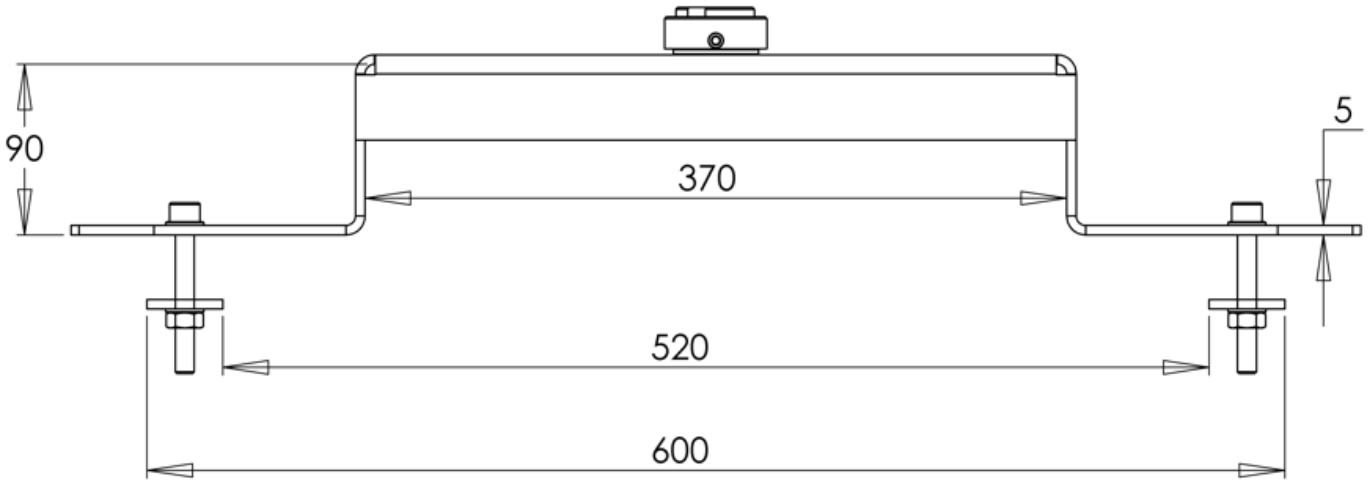

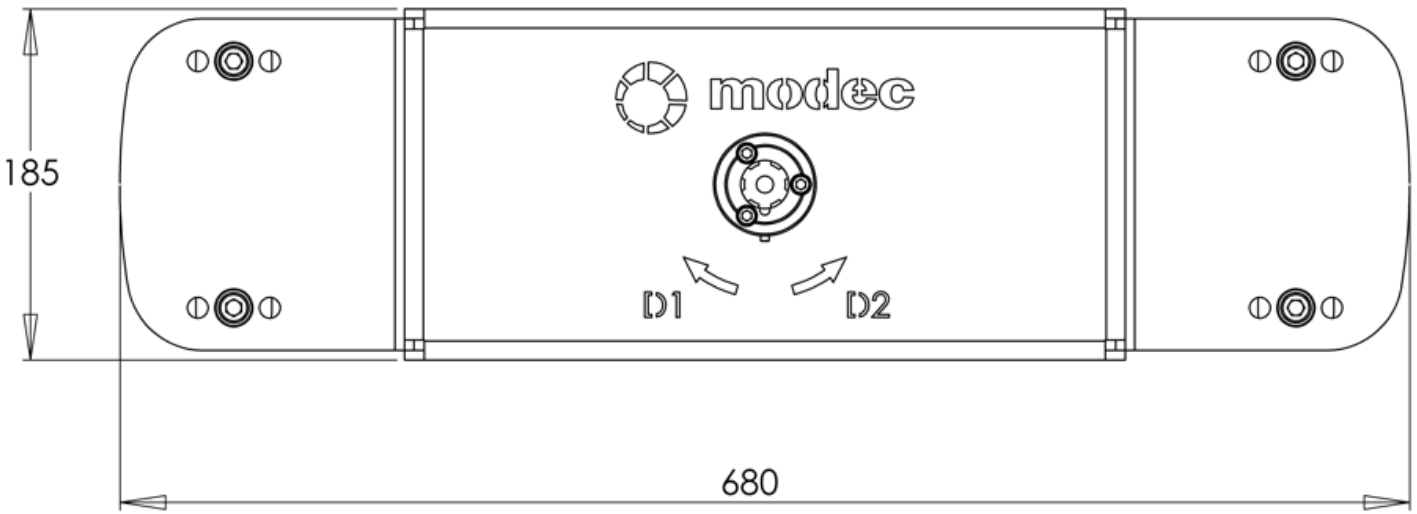

Weight : 8 Kg

modec moteur pneumatique

Ech: **1:4**

Dimensions are in mm

SP-FUA010

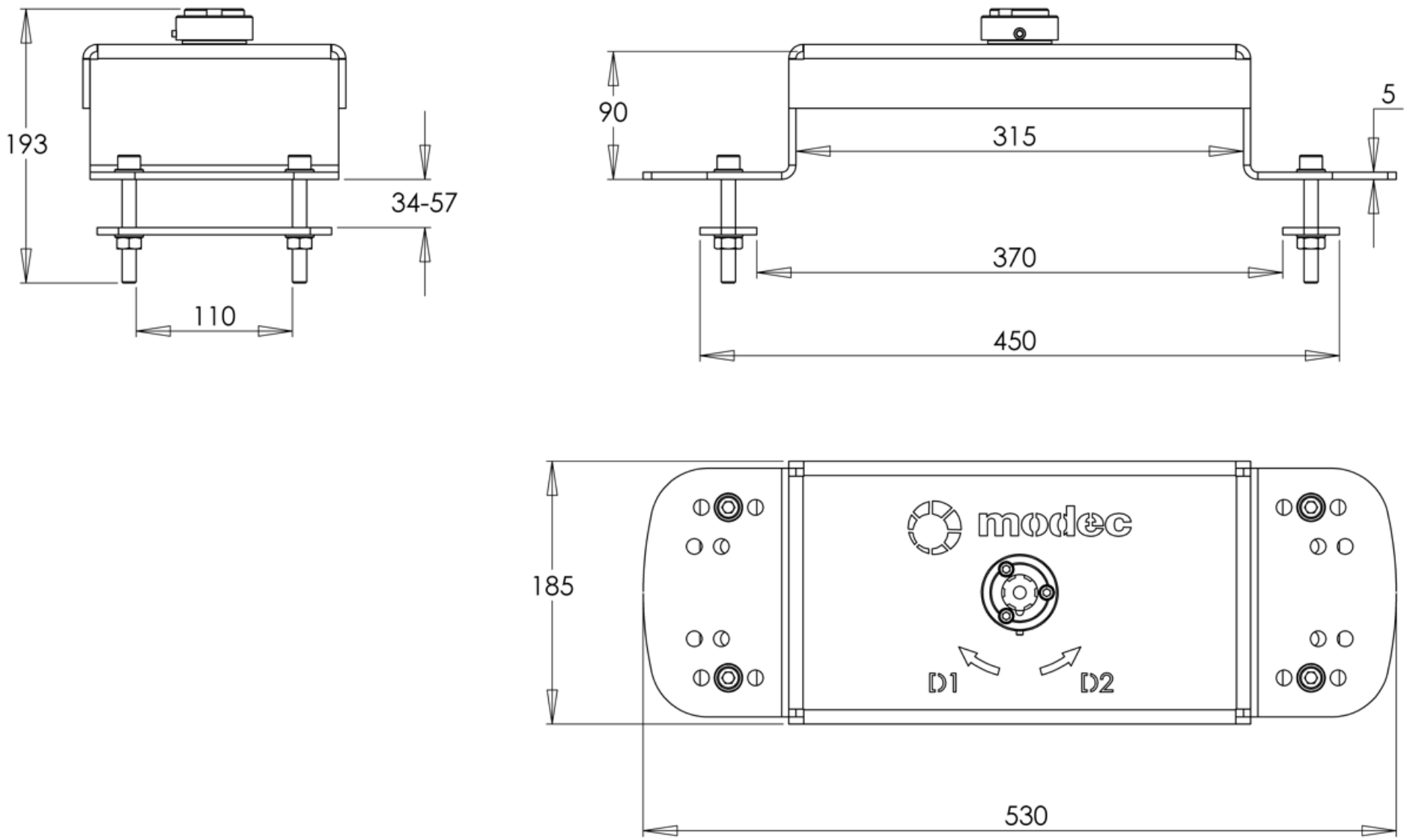

Weight : 6.5 Kg

modec

Ech: **1:4**

ısions are in mm

SP-SUA011

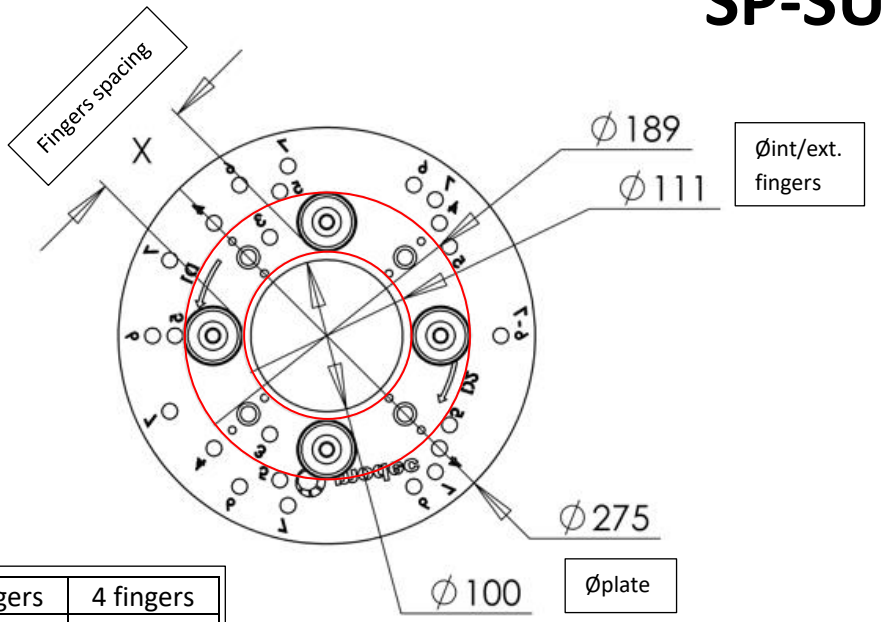

	3 fingers	4 fingers
X	91 mm	67 mm

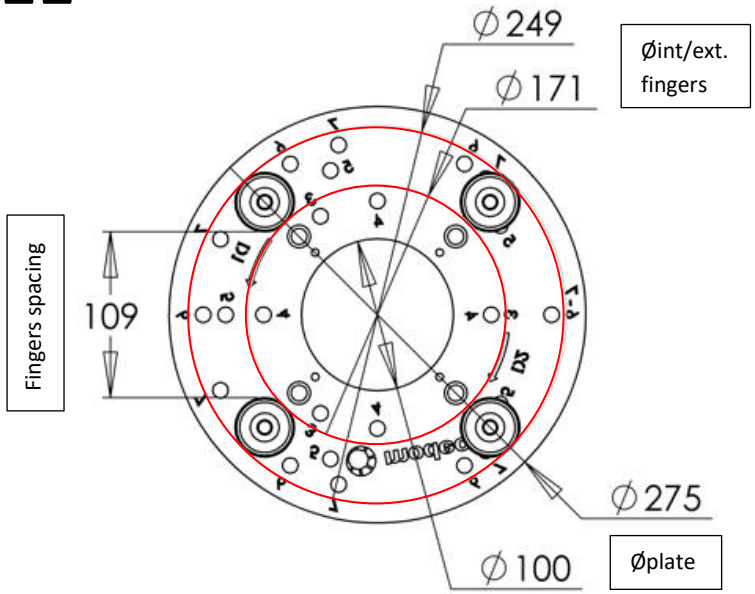

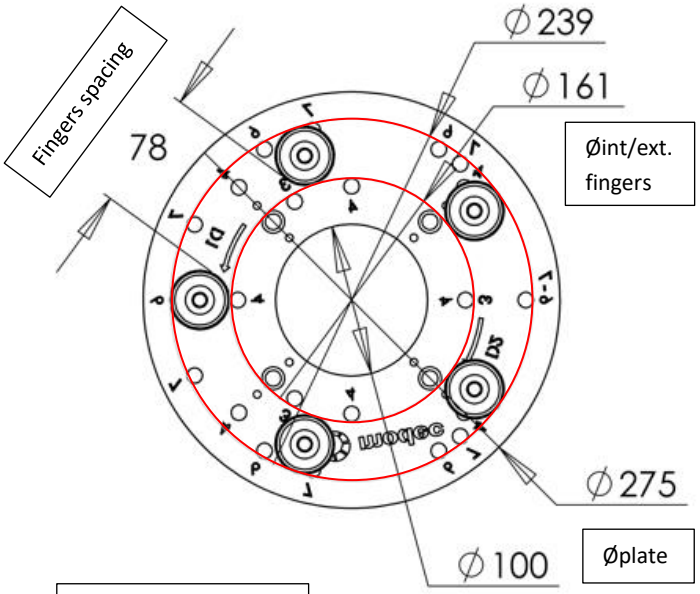

Weight : 3 Kg

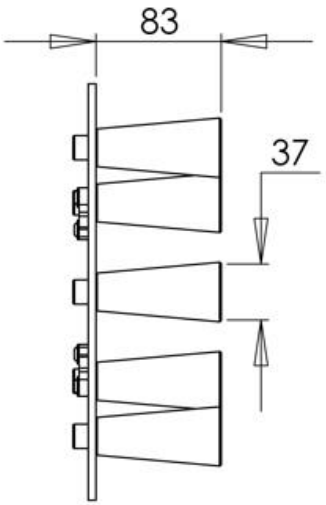

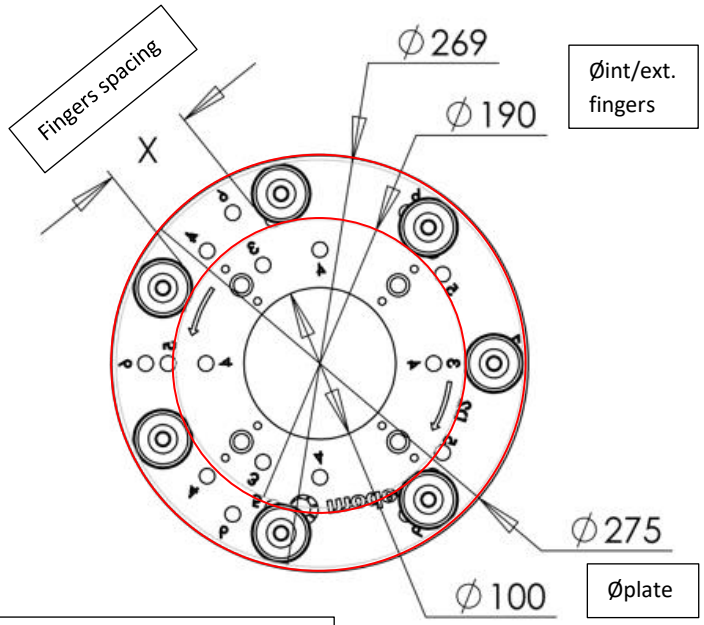

	6 fingers	7 fingers
X	76 mm	60 mm

modec moteur pneumatique

Ech: **1:5**

Dimensions are in mm

SP-SUA012

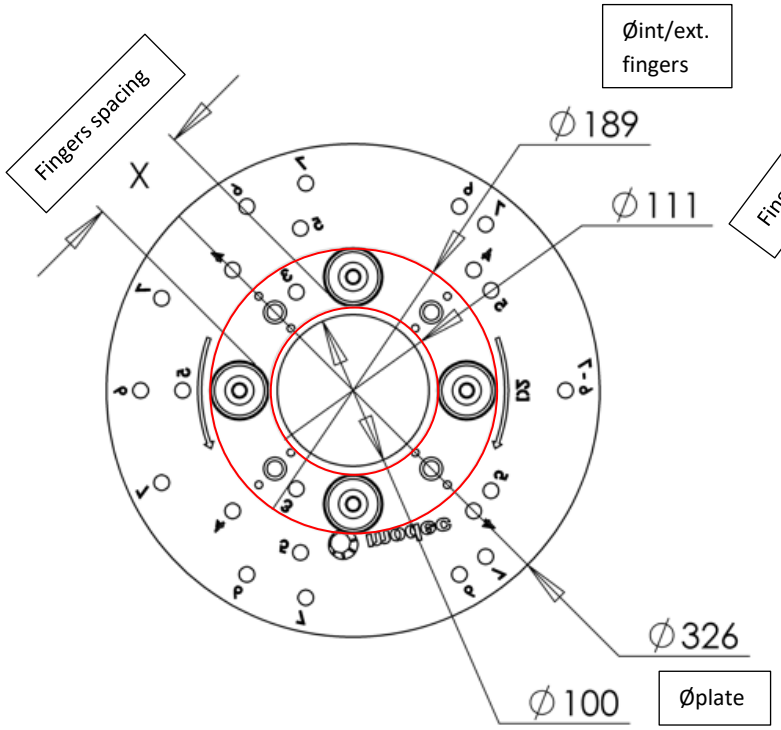

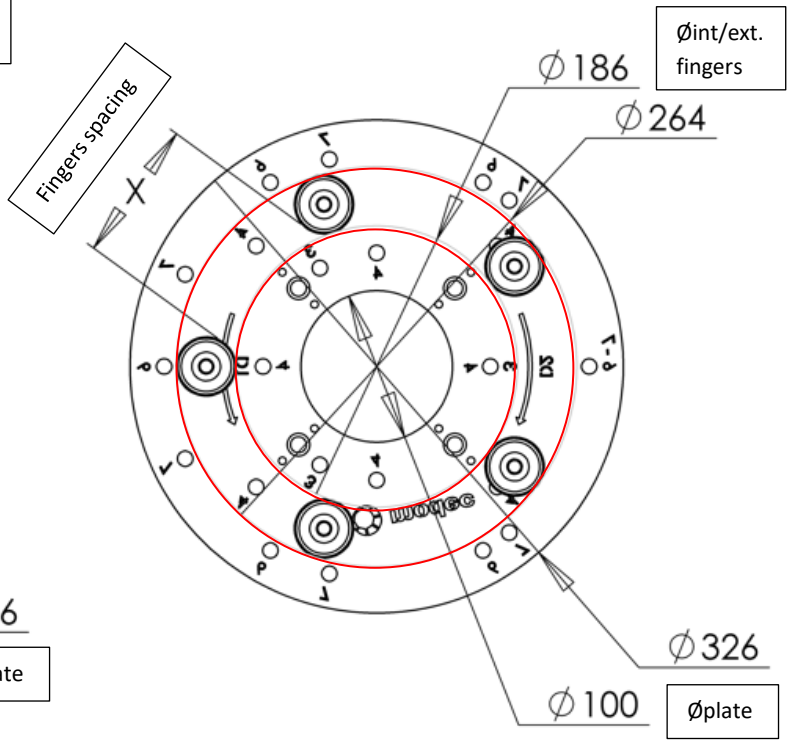

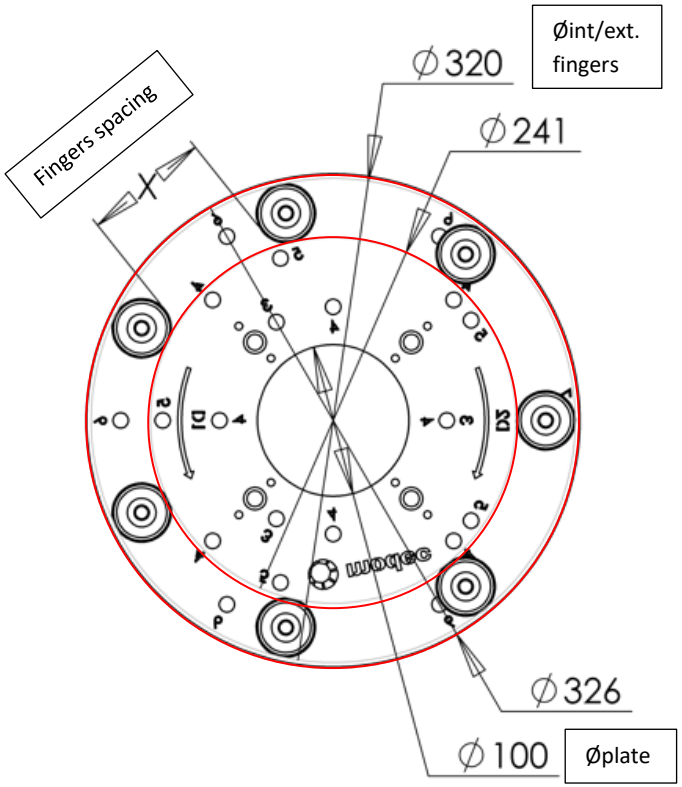

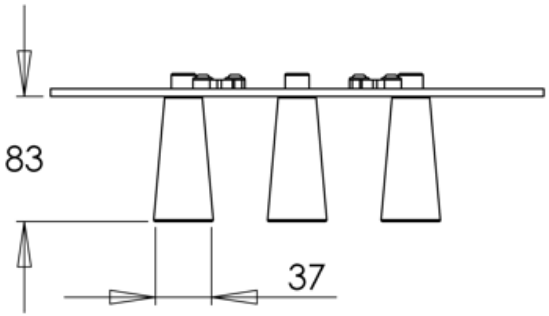

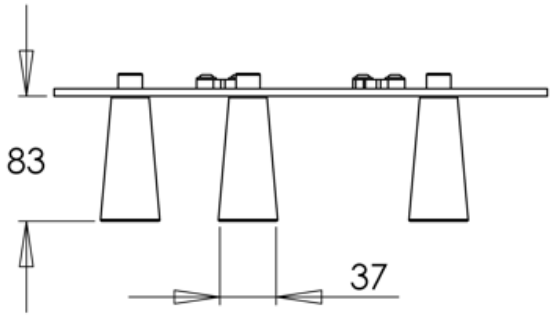

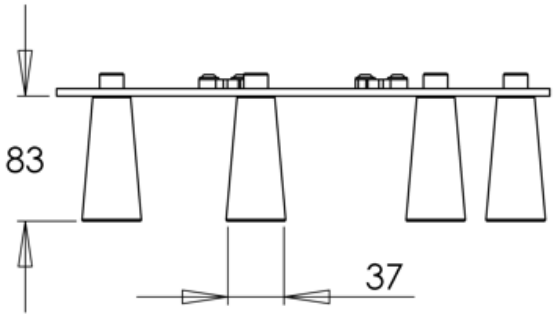

	3 fingers	4 fingers
X	130 mm	106 mm

	4 fingers	5 fingers
X	159 mm	132 mm

	6 fingers	7 fingers
X	140 mm	122 mm

Weight : 5.5 Kg

modec moteur pneumatique

Ech: **1:5**

Dimensions are in mm

SP-SUA013

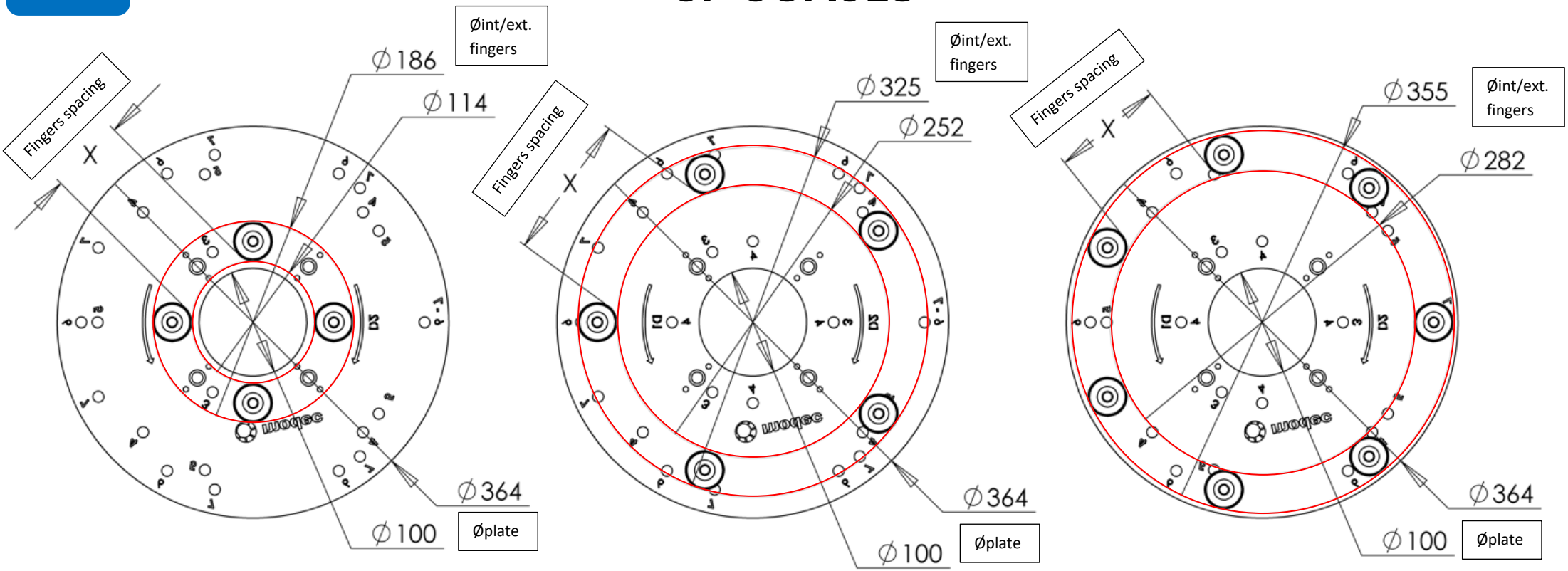

	3 fingers	4 fingers
X	93 mm	69 mm

	4 fingers	5 fingers
X	167 mm	133 mm

	6 fingers	7 fingers
X	123 mm	102 mm

Weight : 6 Kg

modec moteur pneumatique

Ech: **1:5**

Dimensions are in mm

SP-FUA014

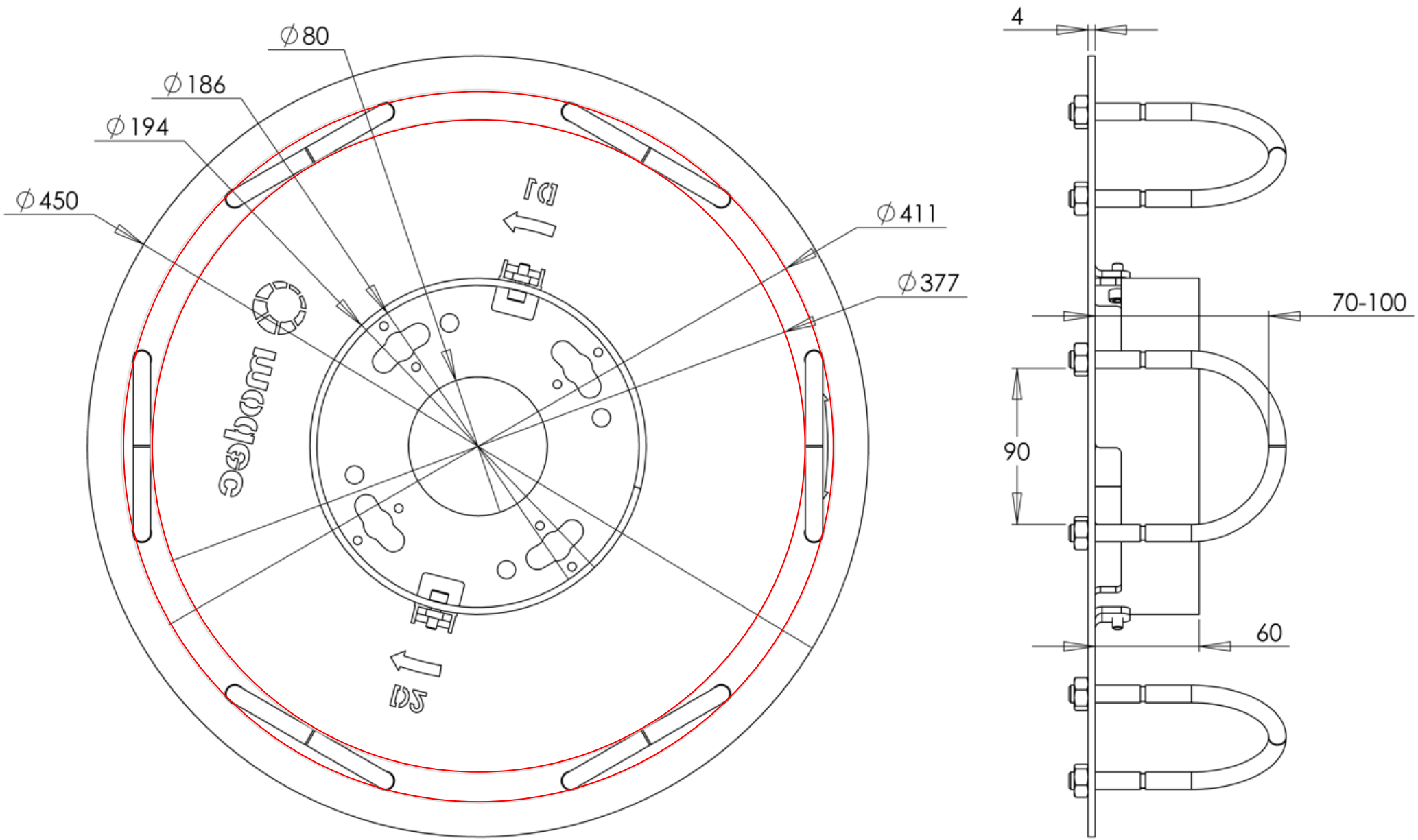

Weight : 5.5 Kg

modec moteur pneumatique

Ech: **1:3**

Dimensions are in mm

SP-SA015

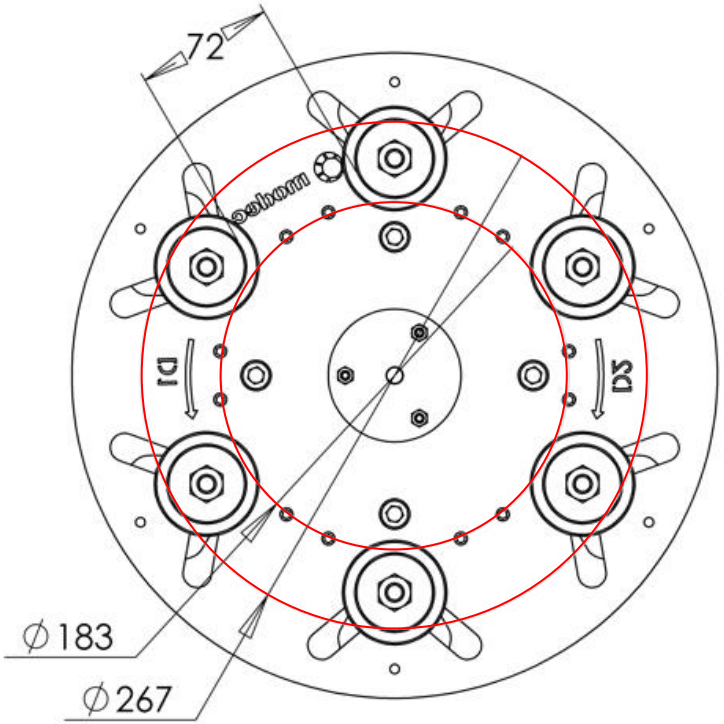

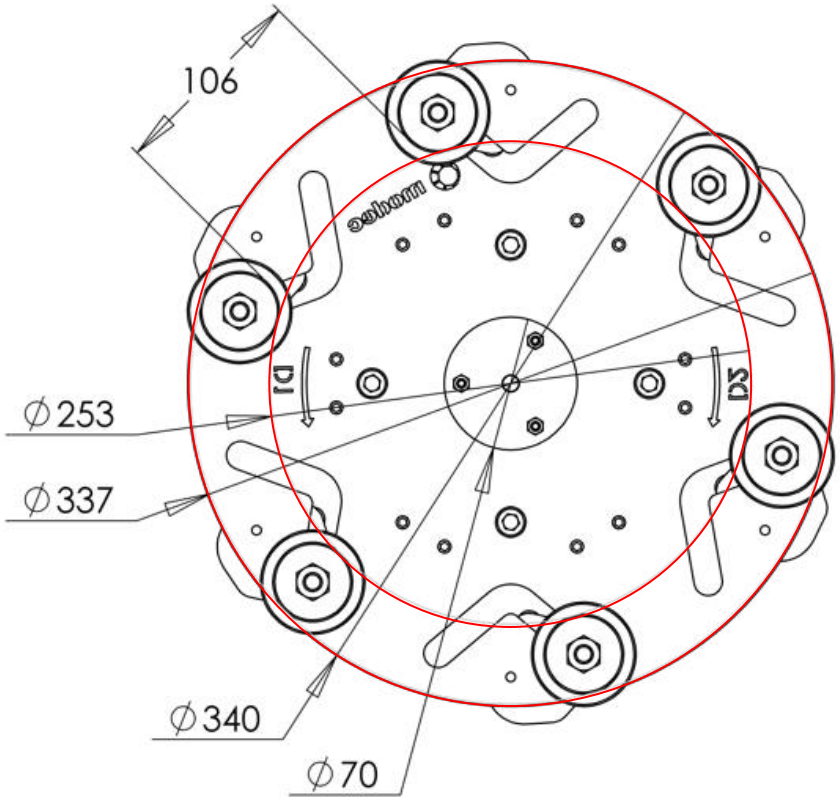

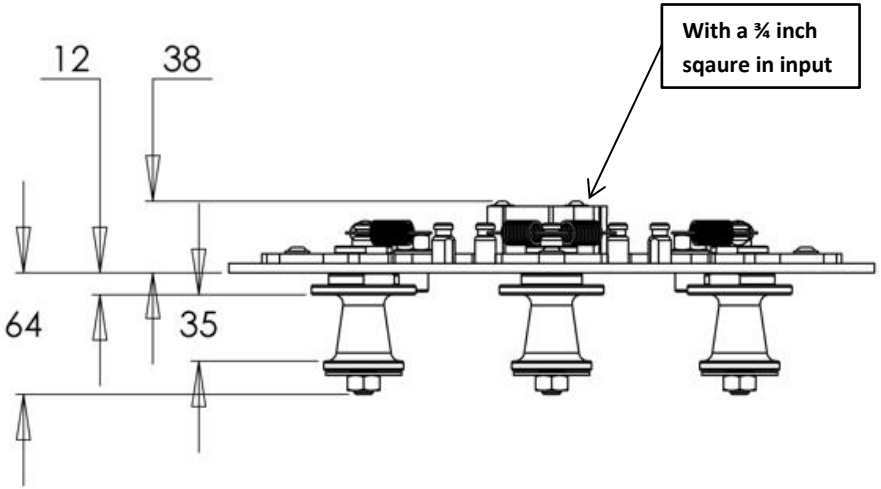

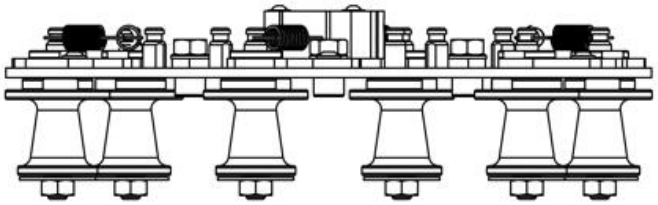

Weight : 7 Kg

modec moteur pneumatique

Ech: **1:4**

Dimensions are in mm

SP-FUA017

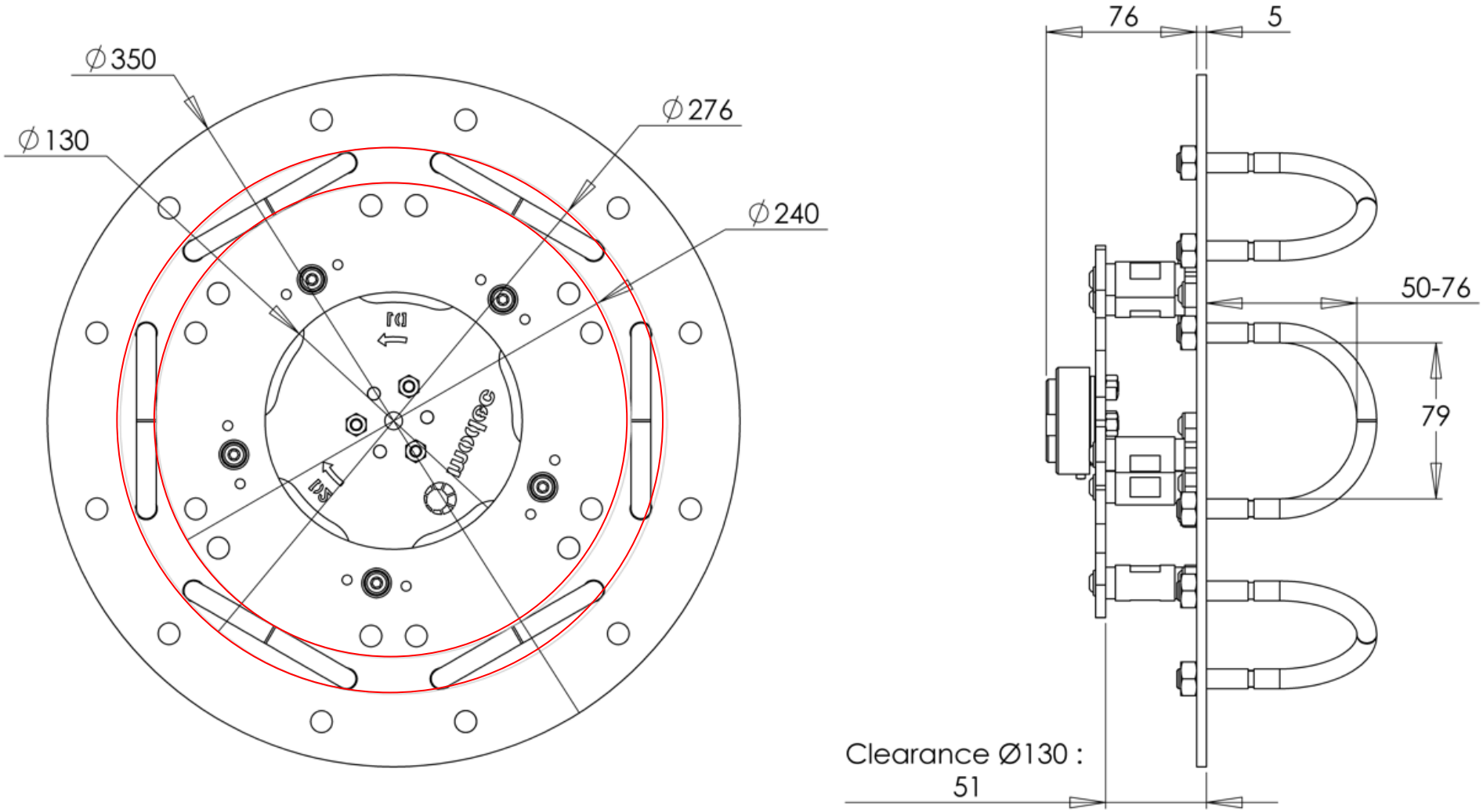

Weight : 5.5 Kg

modec moteur pneumatique

Ech: **1:3**

Dimensions are in mm

SP-FUA018

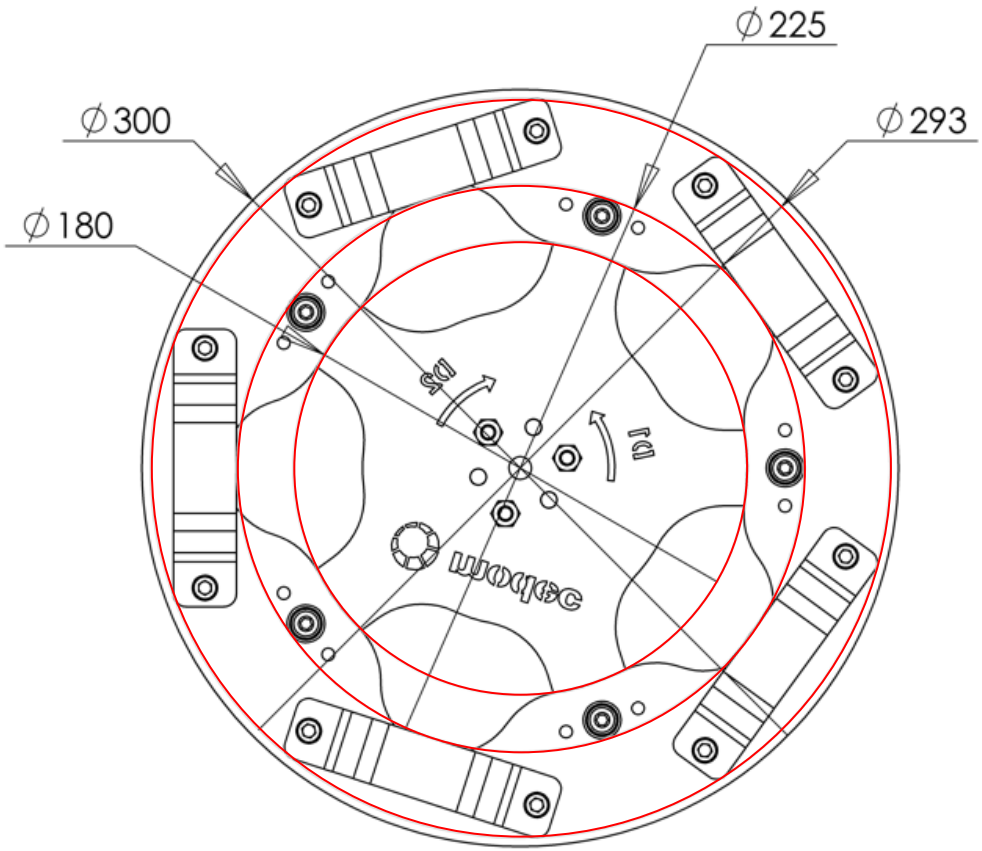

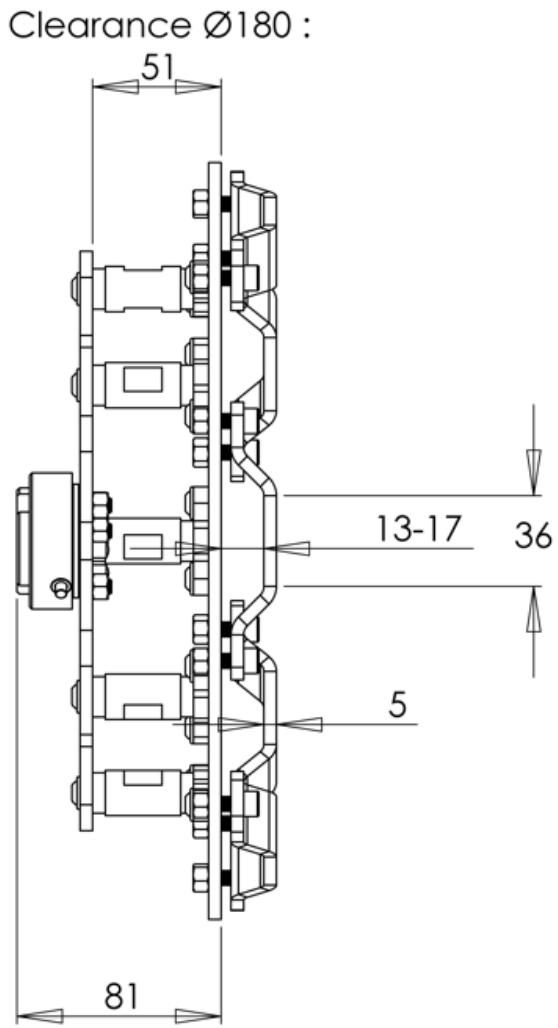

Weight : 3.5 Kg

modec moteur pneumatique

Ech: **1:3**

Dimensions are in mm

SP-SUA020

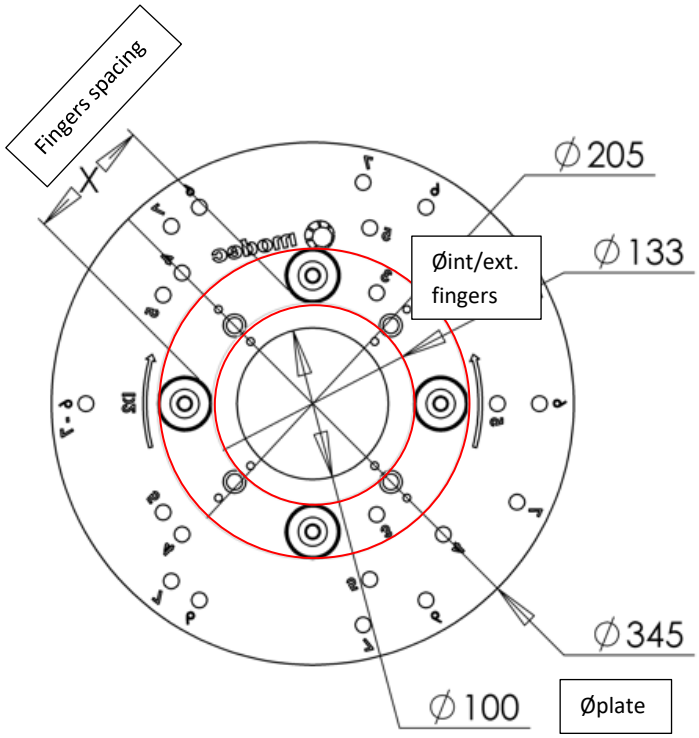

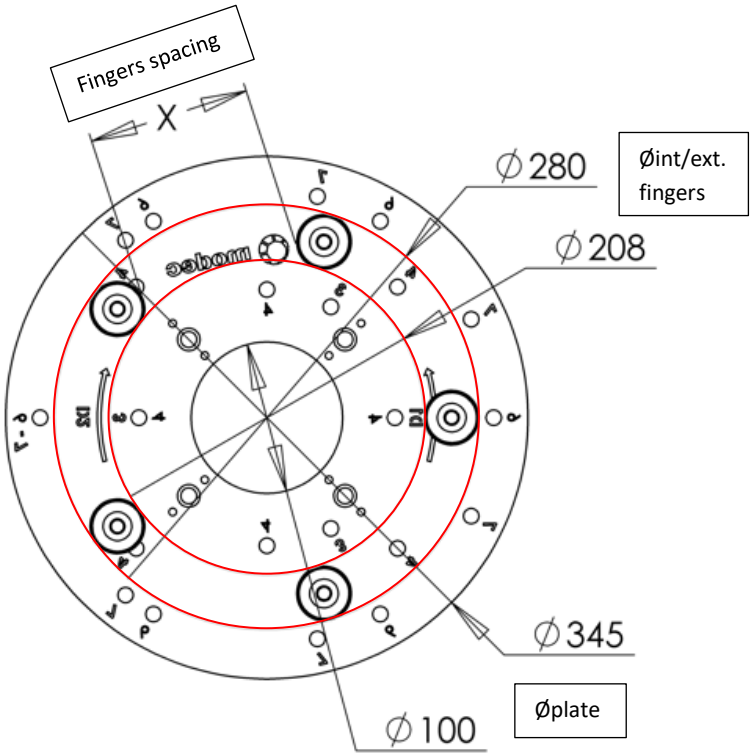

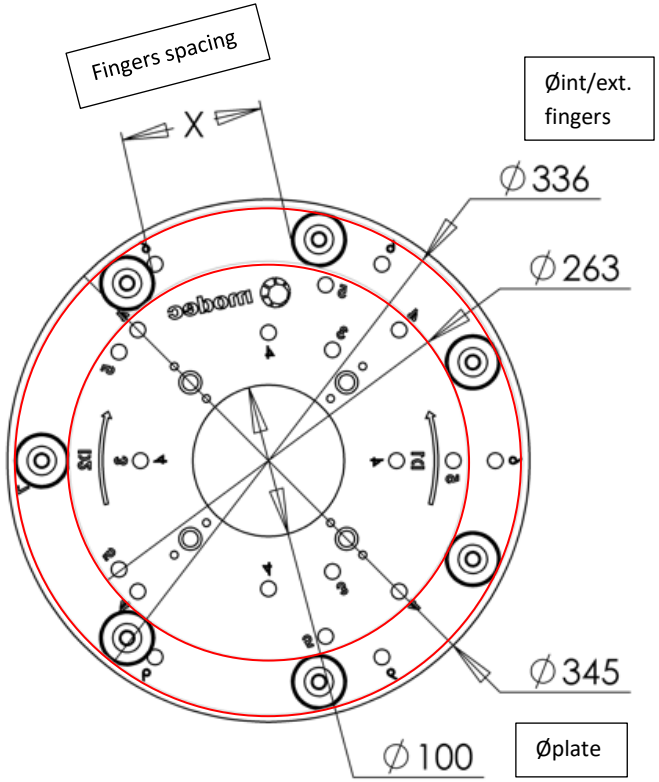

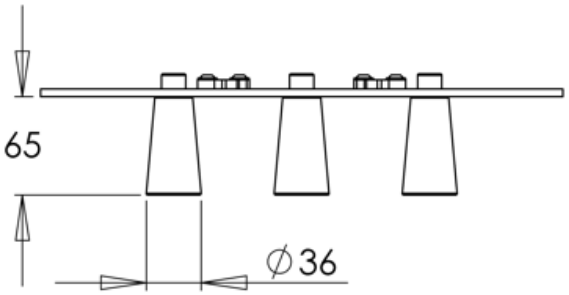

	3 fingers	4 fingers
X	110 mm	83 mm

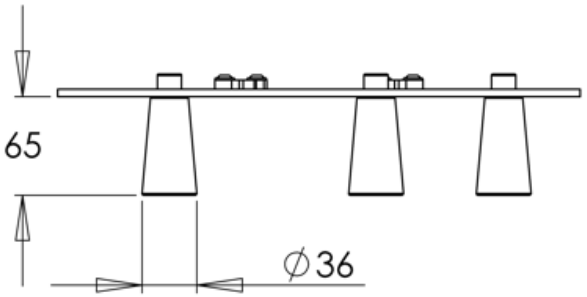

	4 fingers	5 fingers
X	136 mm	107 mm

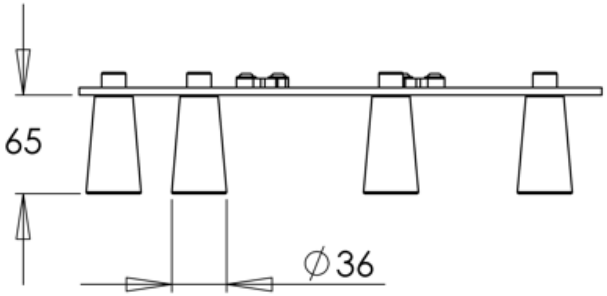

	6 fingers	7 fingers
X	113 mm	93 mm

Weight : 6 Kg

modec moteur pneumatique

Ech: **1:5**

Dimensions are in mm

SP-SUA021

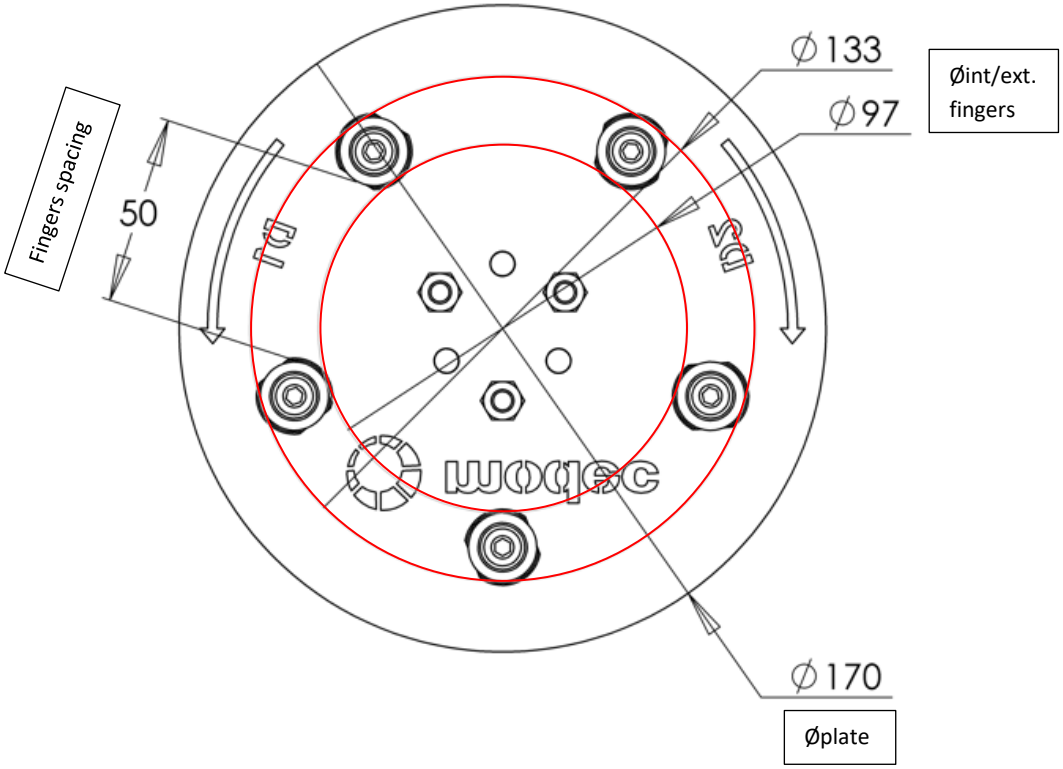

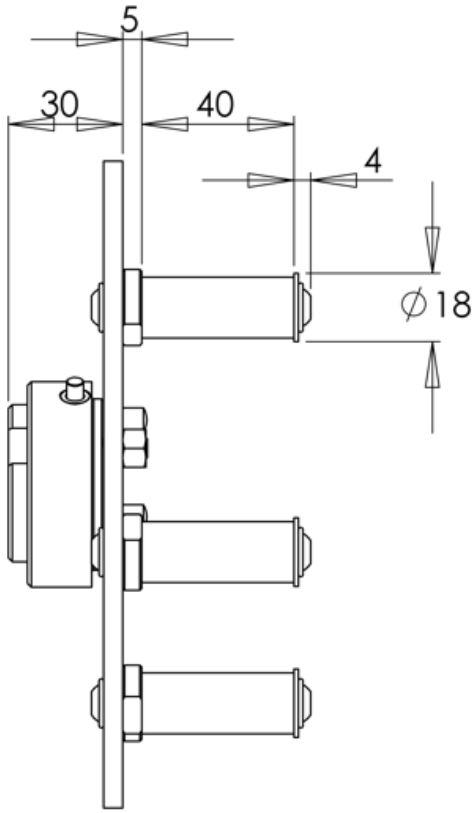

Weight : 1.5 Kg

modec moteur pneumatique

Ech: **1:2**

Dimensions are in mm

SP-SUA022

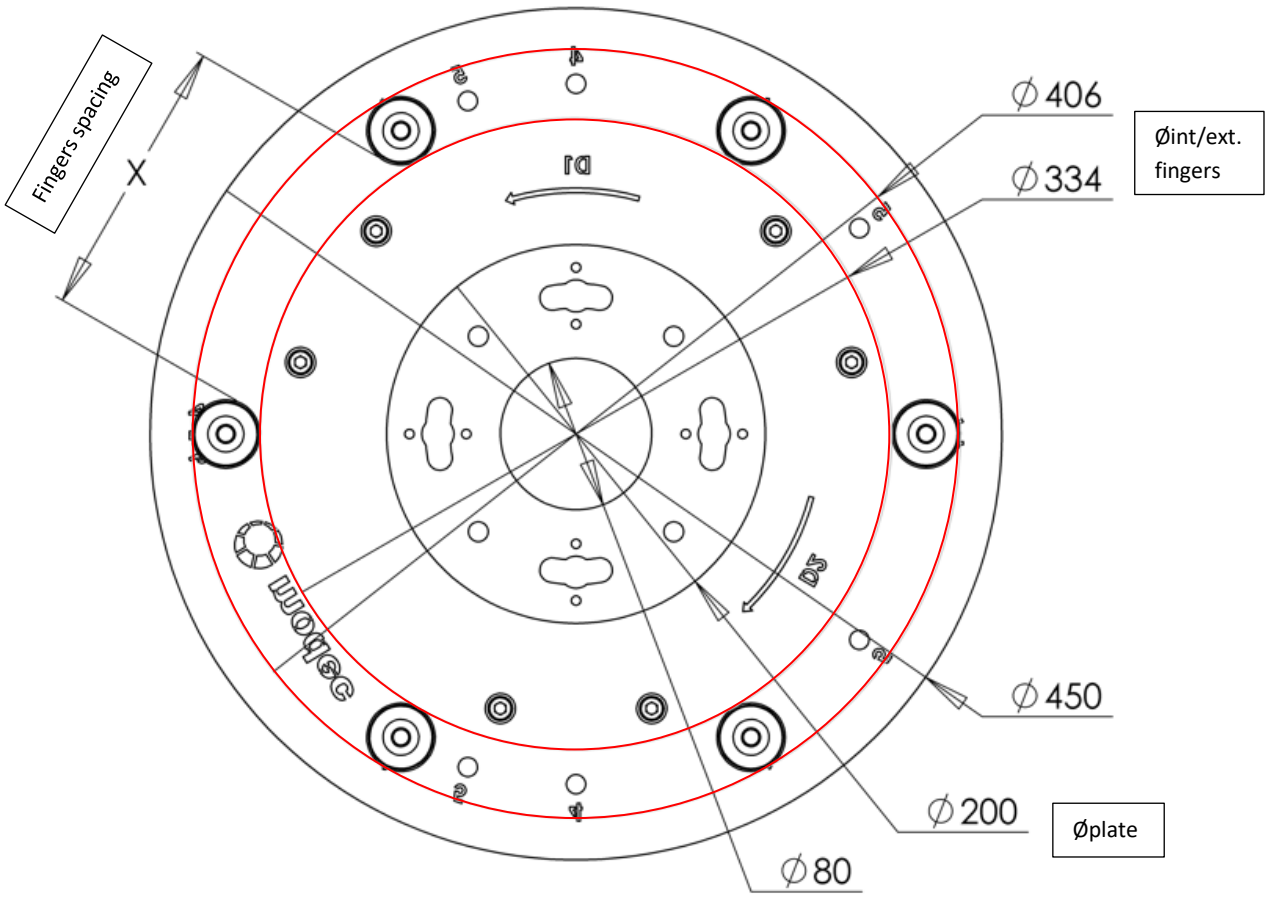

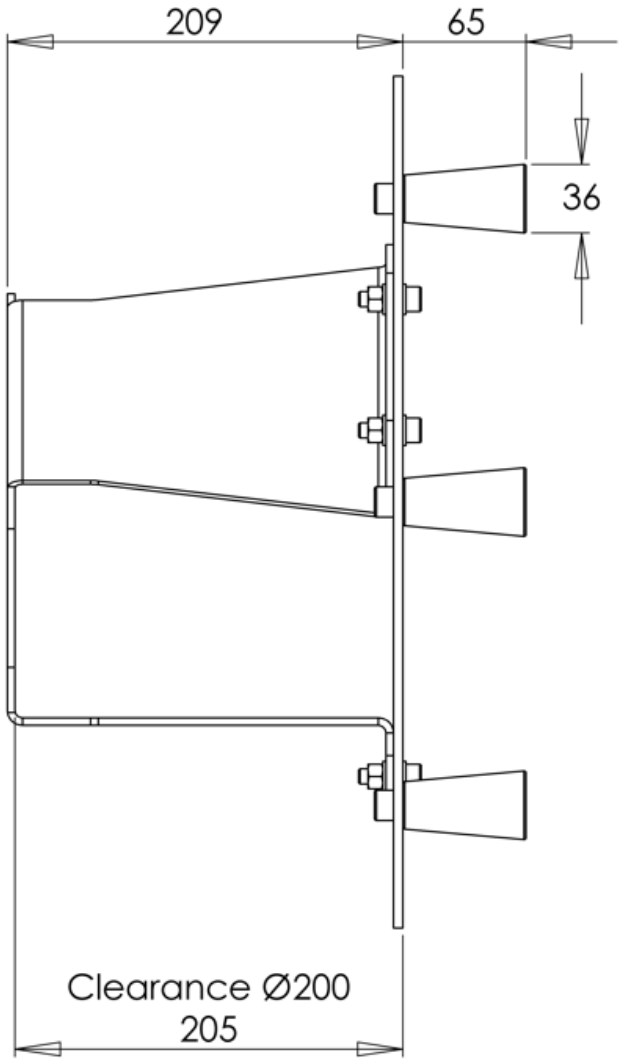

	4 fingers	5 fingers	6 fingers
X	225 mm	181 mm	149 mm

Weight : 14 Kg

modec moteur pneumatique

Ech: **1:4**

Dimensions are in mm

SP-FUA023

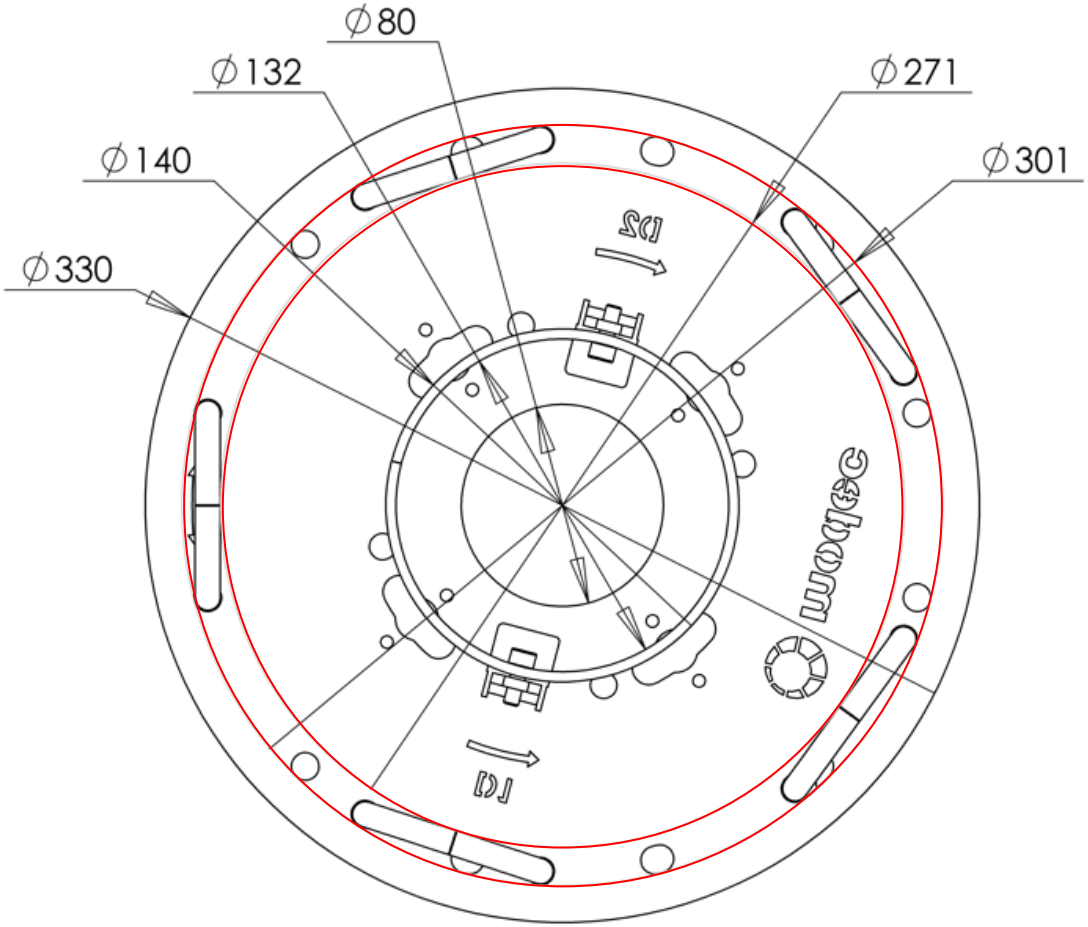

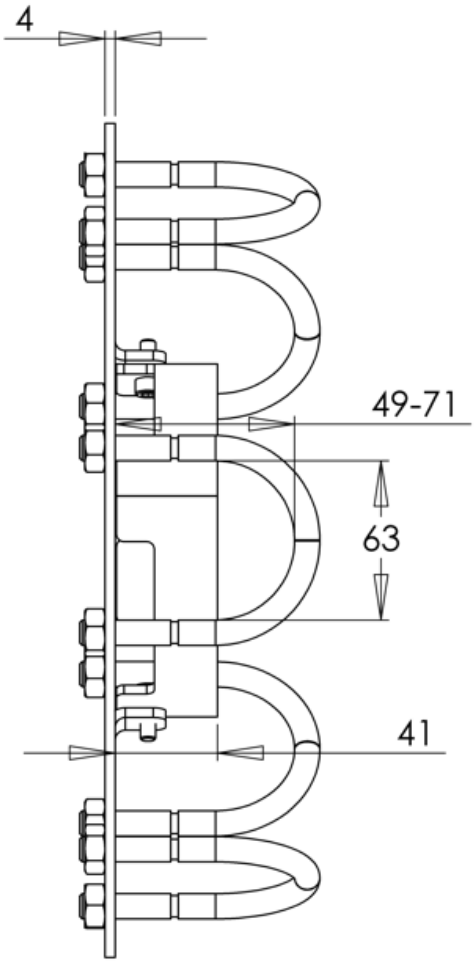

Weight : 4 Kg

modec moteur pneumatique

Ech: **1:3**

Dimensions are in mm

SP-FUA024

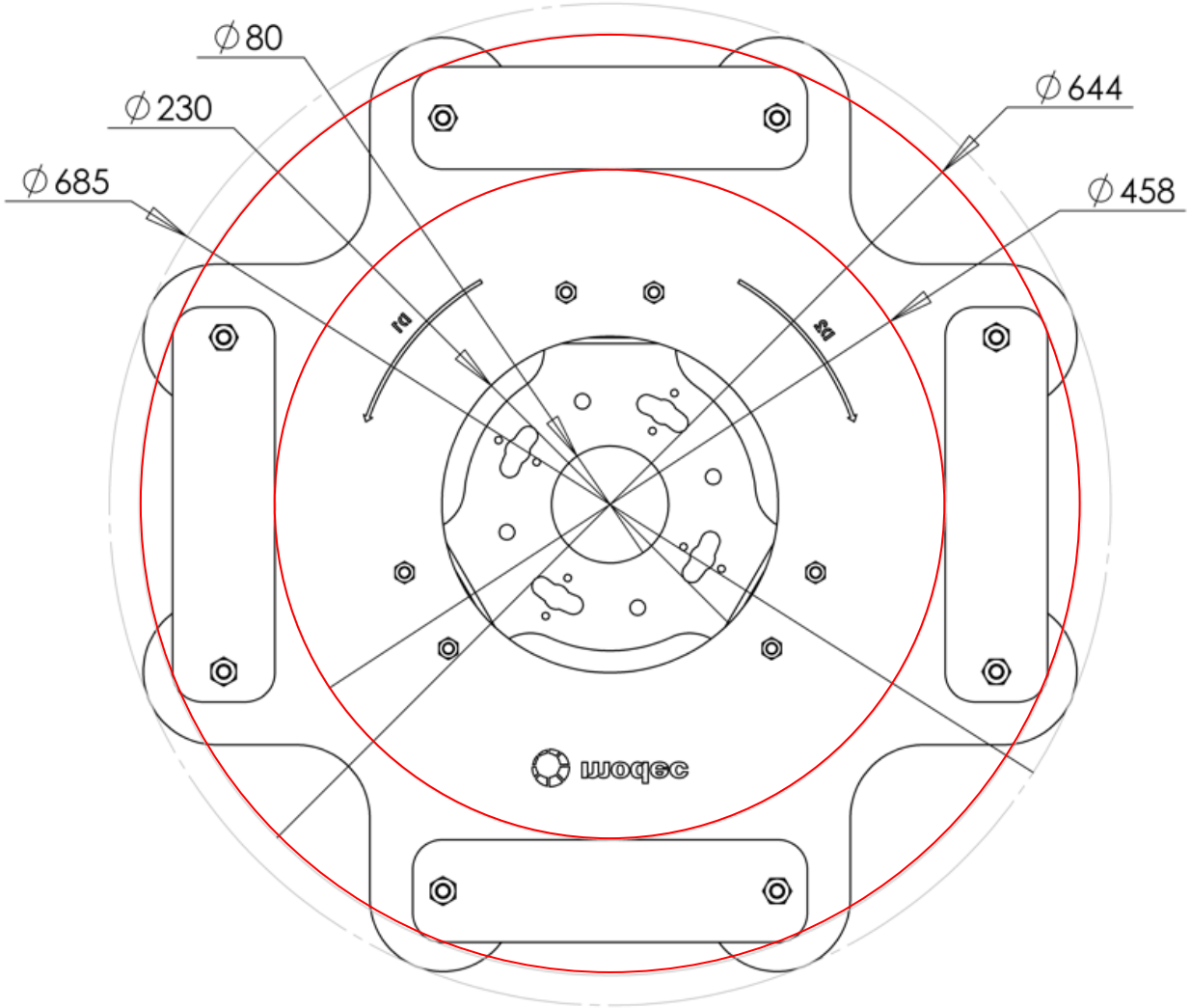

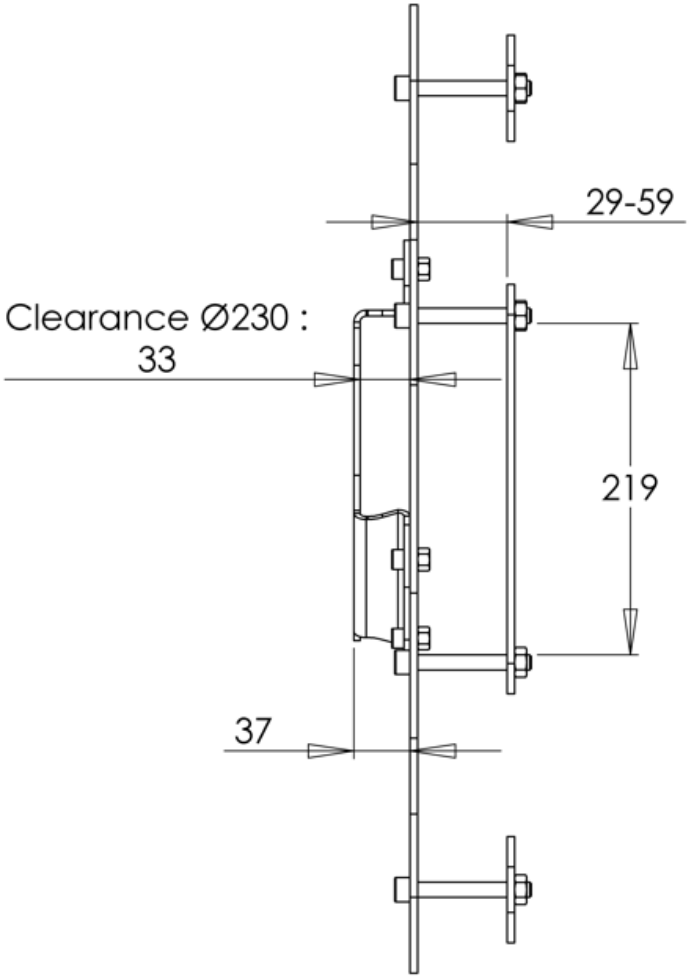

Weight : 14.5 Kg

modec moteur pneumatique

Ech: **1:5**

Dimensions are in mm

SP-FSB024/025/031/032/034

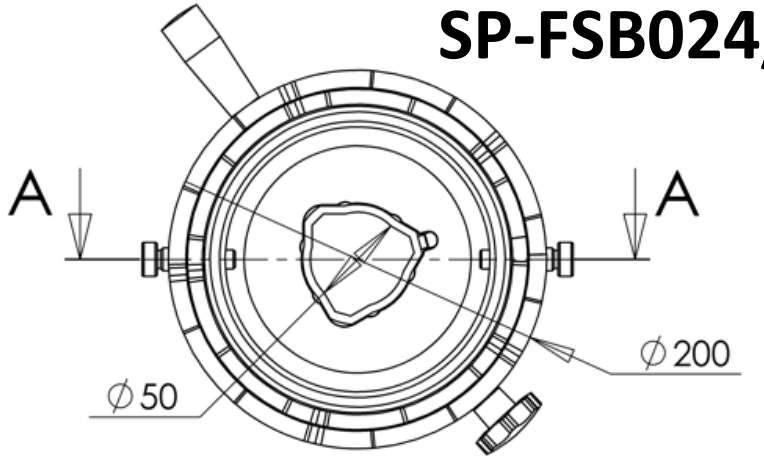

For other details about the teeth check the adaptors dimensions

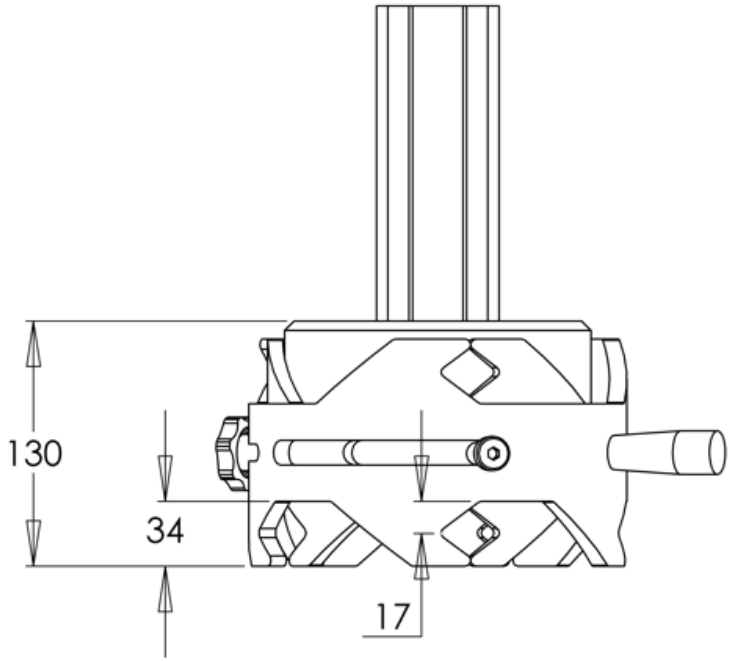

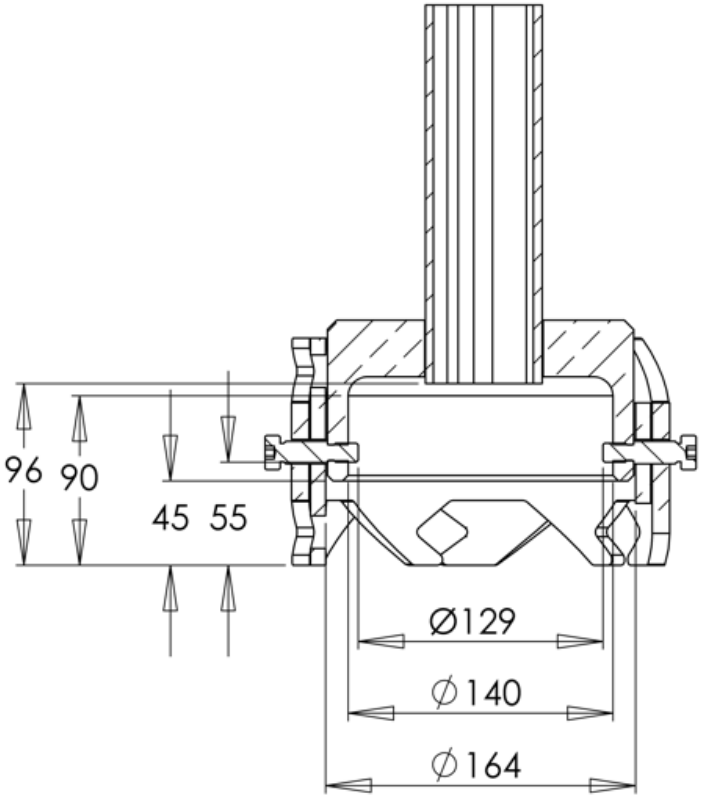

COUPE A-A

	Tooth type	Extension	Weight
FSB024	356	200mm	6.5 Kg
FSB025	245	200mm	6.5 Kg
FSB031	245	400mm	7.7 Kg
FSB032	356	400mm	7.7 Kg
FSB034	356	600mm	8.9 Kg

modec moteur pneumatique

Ech: **1:4**

Dimensions are in mm

SP-SUA026

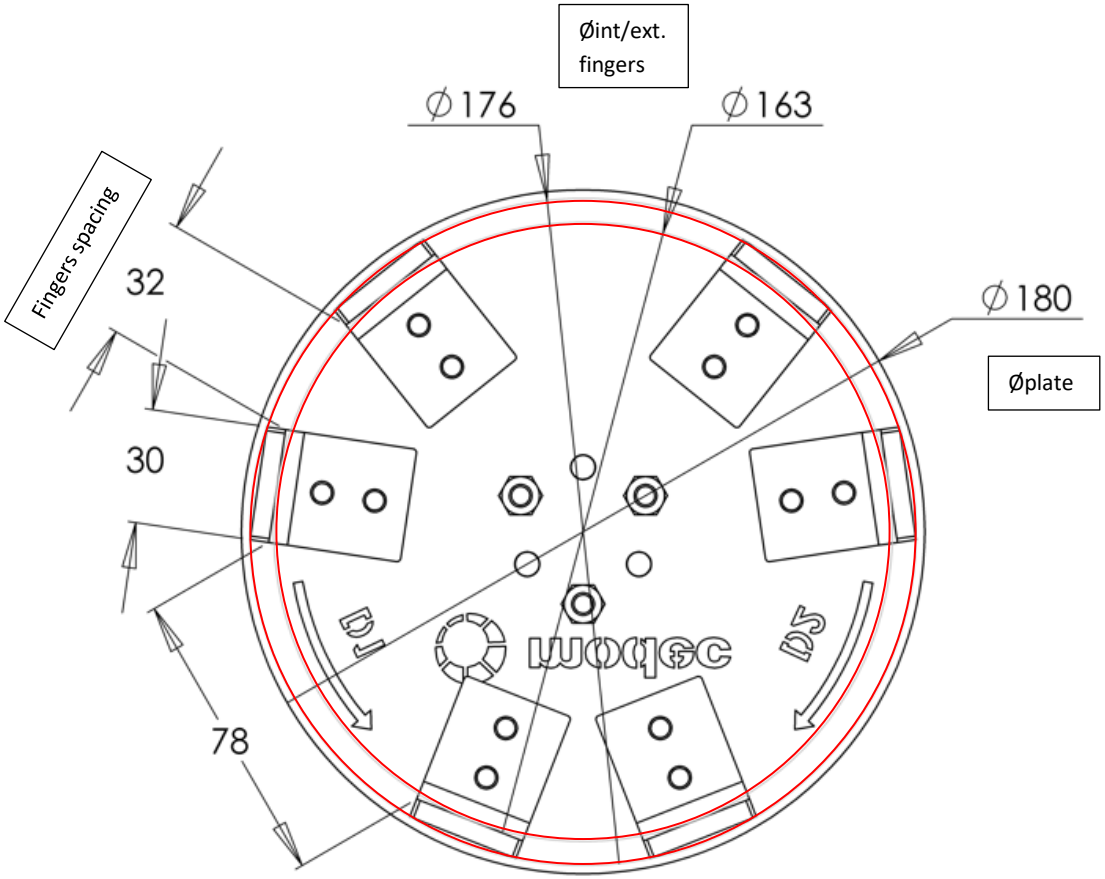

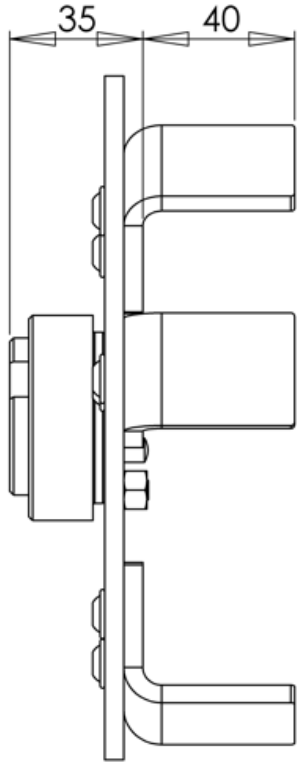

Weight : 2 Kg

modec moteur pneumatique

Ech: **1:2**

Dimensions are in mm

SP-FSB029/030

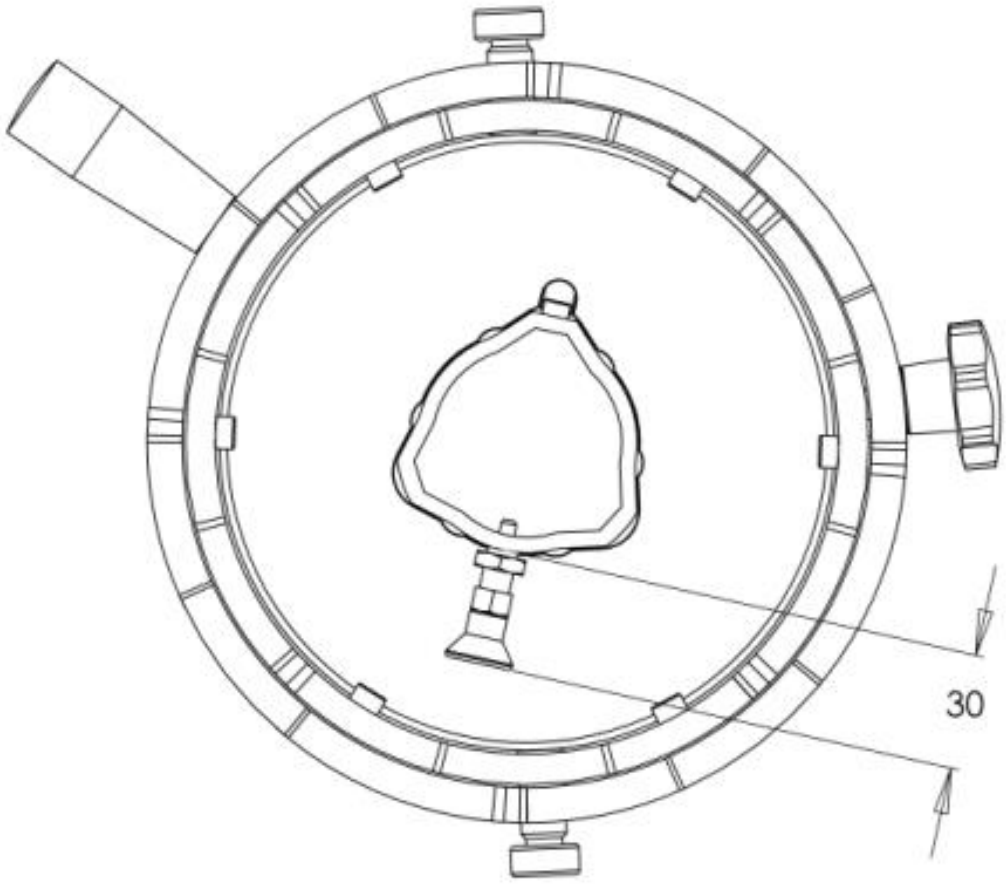

/!\ Works only with the SP- KTA028 /!

	Tooth type	Extension	Weight
FSB029	245	400mm	6.5 Kg
FSB030	245	200mm	5.3 Kg

modec moteur pneumatique

Ech: 1:2

Dimensions are in mm

SP-FUA033

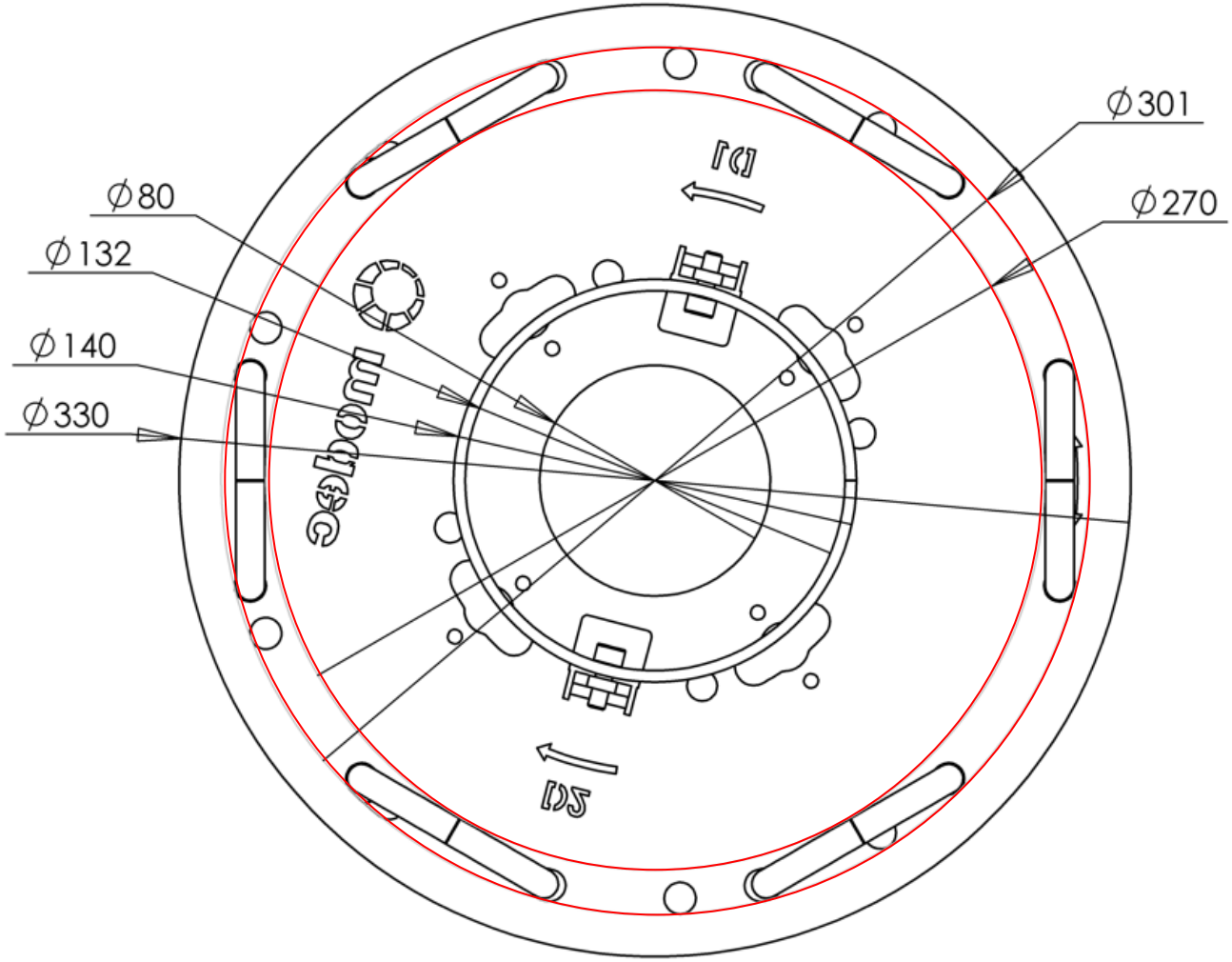

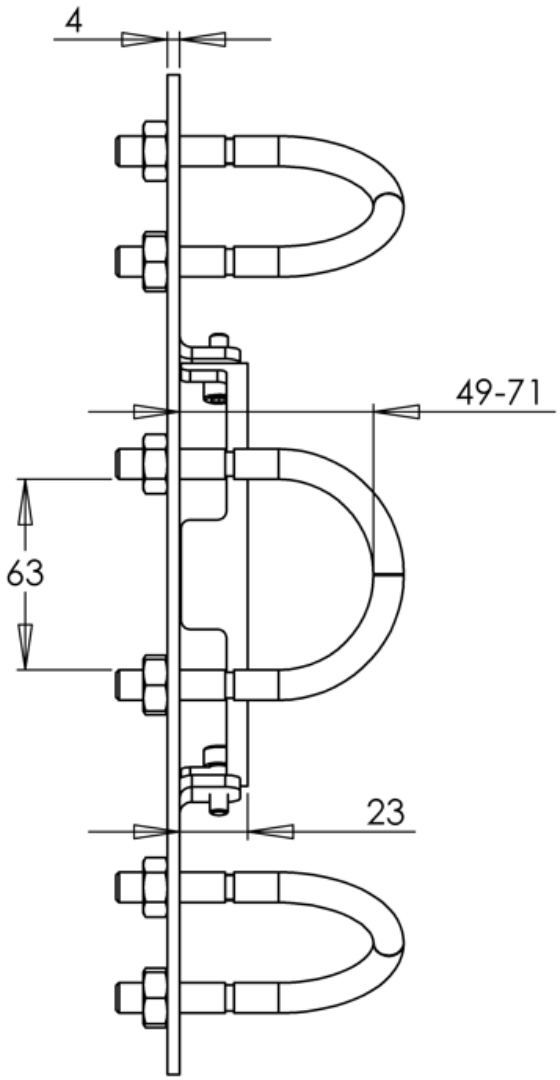

Weight : 3.3 Kg

modec moteur pneumatique

Ech: **2:5**

Dimensions are in mm

SP-FSB035

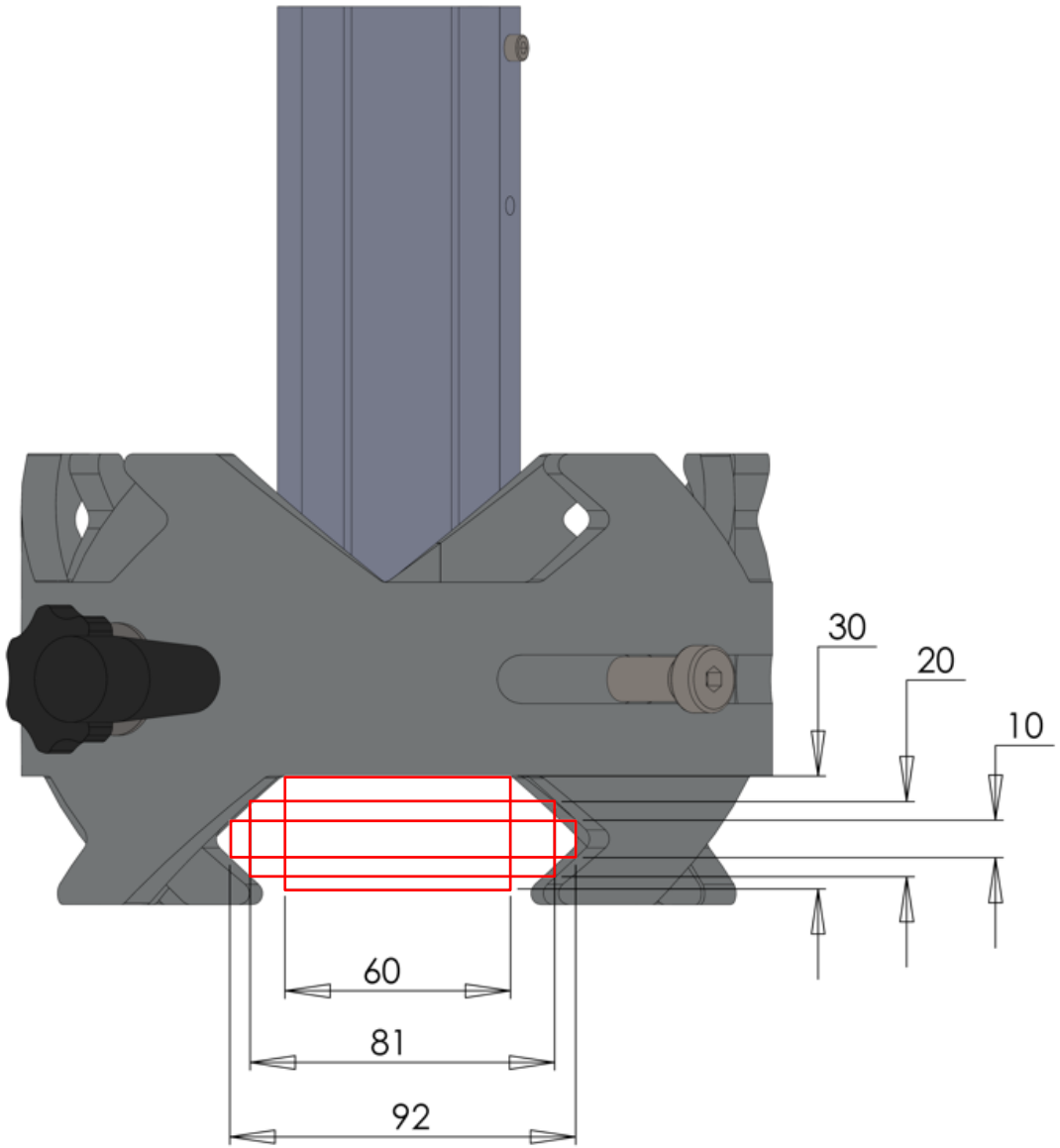

For other details about the teeth, check the adaptors dimensions

	Tooth type	Extension	Weight
FSB035	245	200mm	5.2 kg

modec moteur pneumatique

Ech: **1:2**

Dimensions are in mm

SP-FUA036

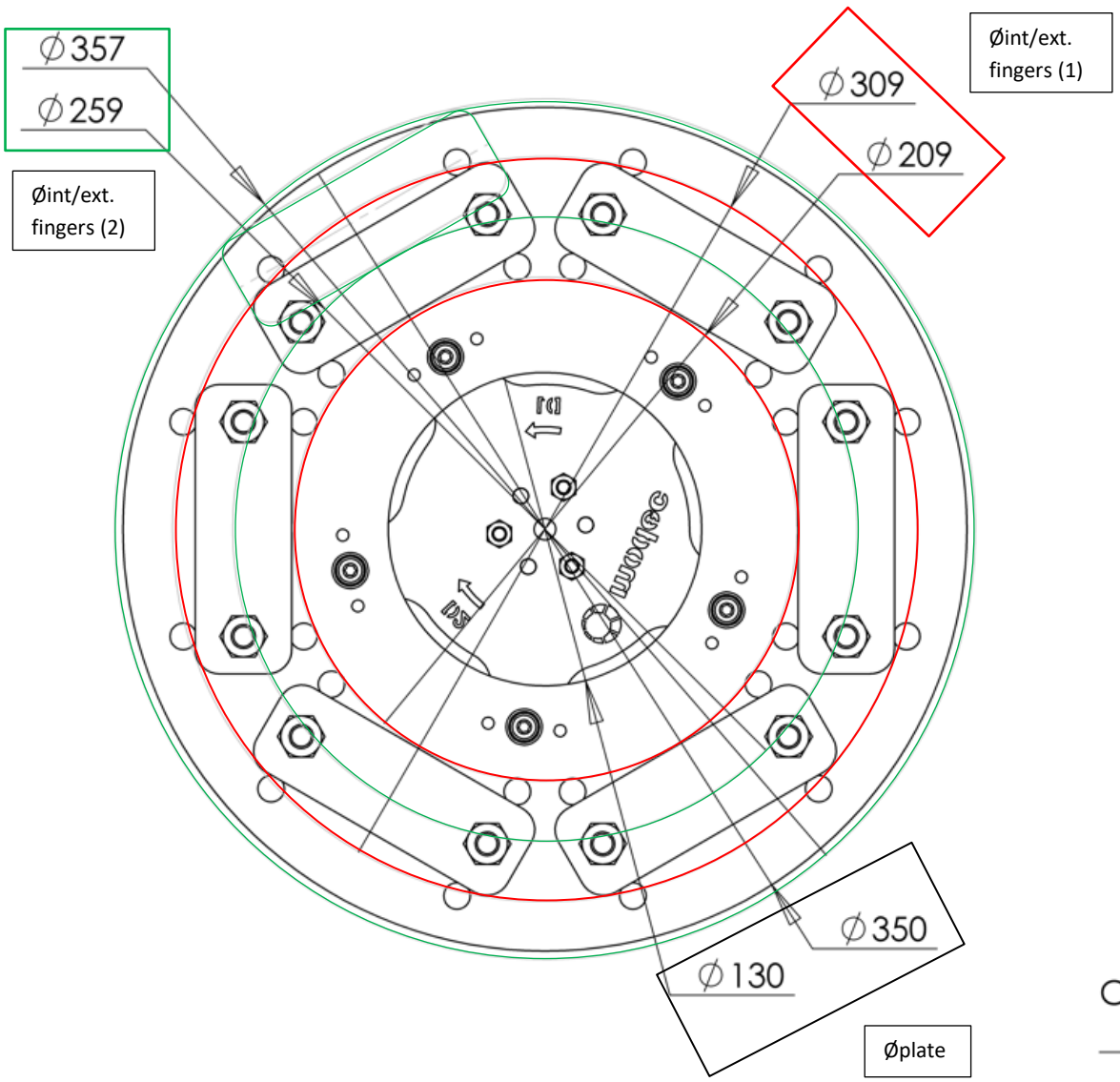

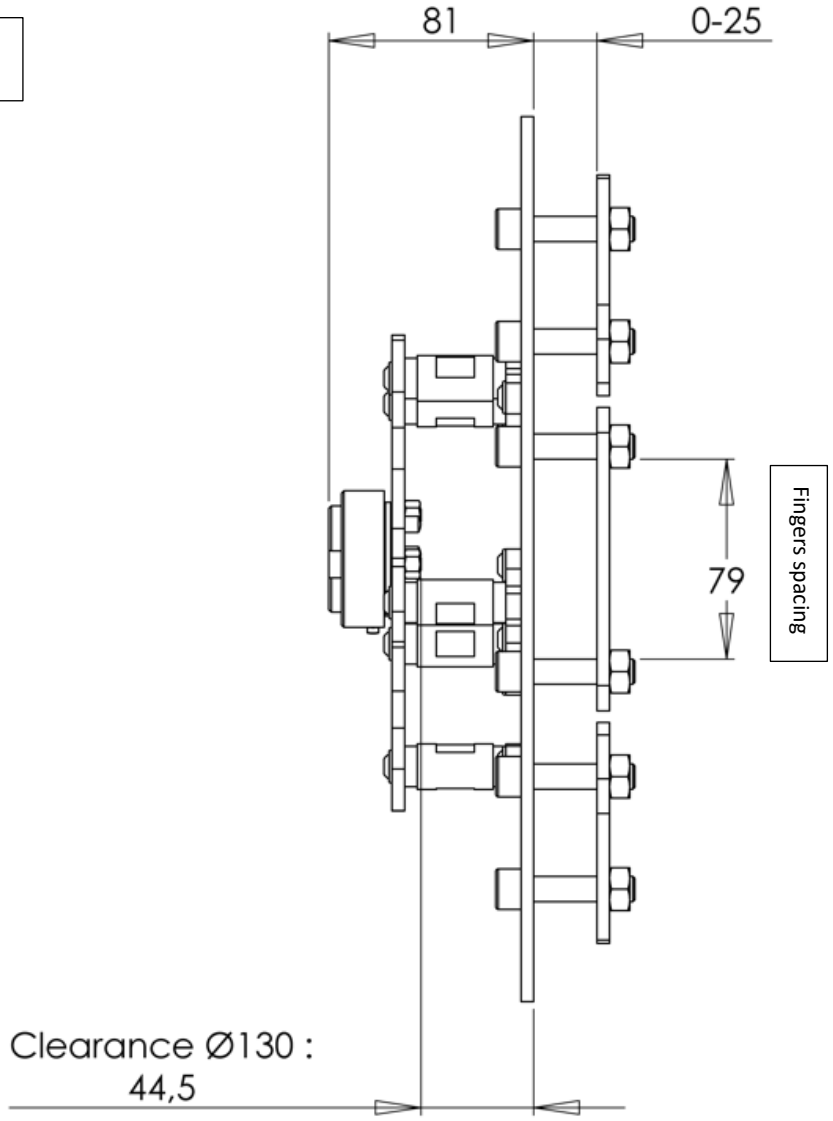

Weight : 5.7 Kg

modec moteur pneumatique

Ech: **1:3**

Dimensions are in mm

SP-SUA037

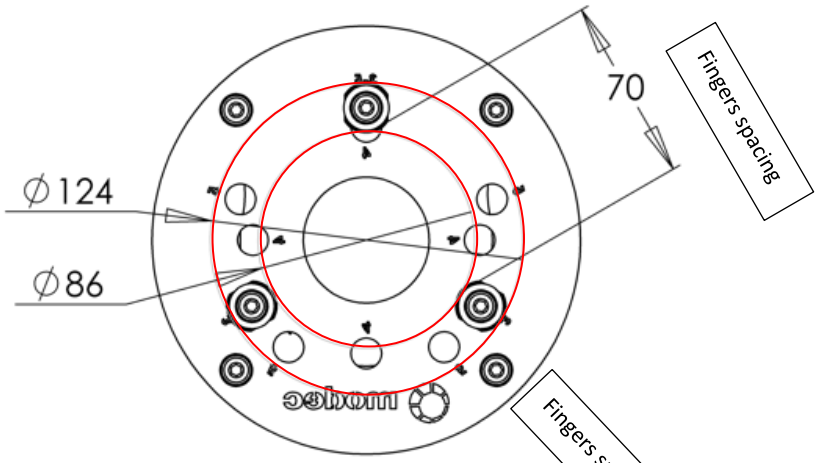

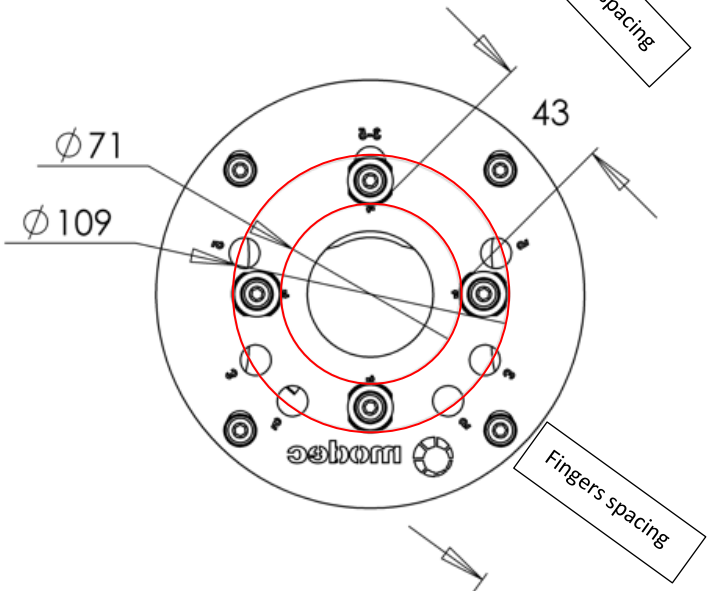

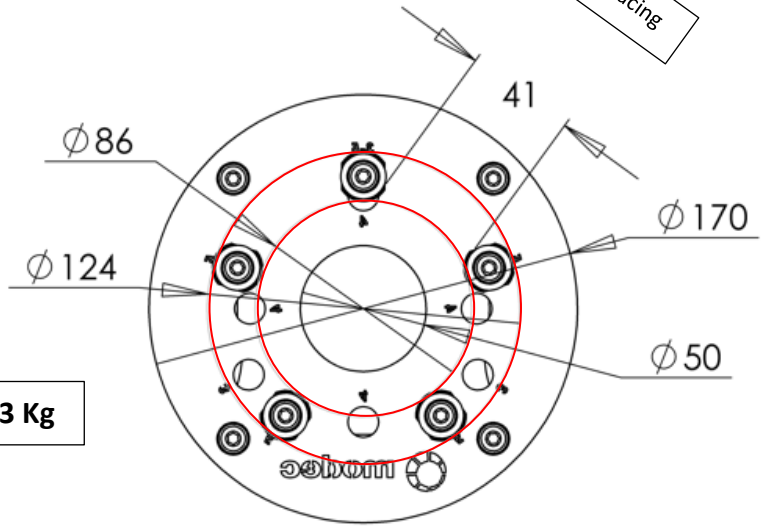

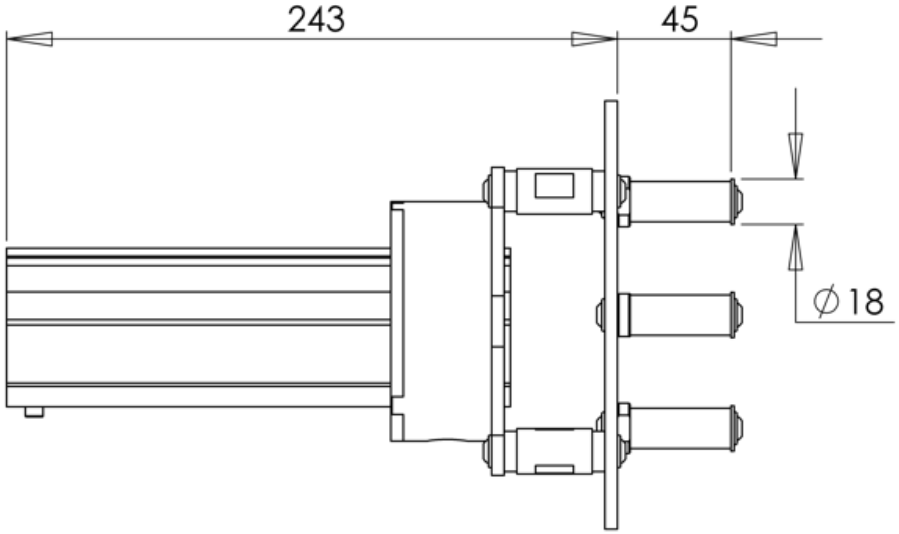

Weight : 3.3 Kg

modec moteur pneumatique

Ech: **1:3**

Dimensions are in mm

SP-SUA038

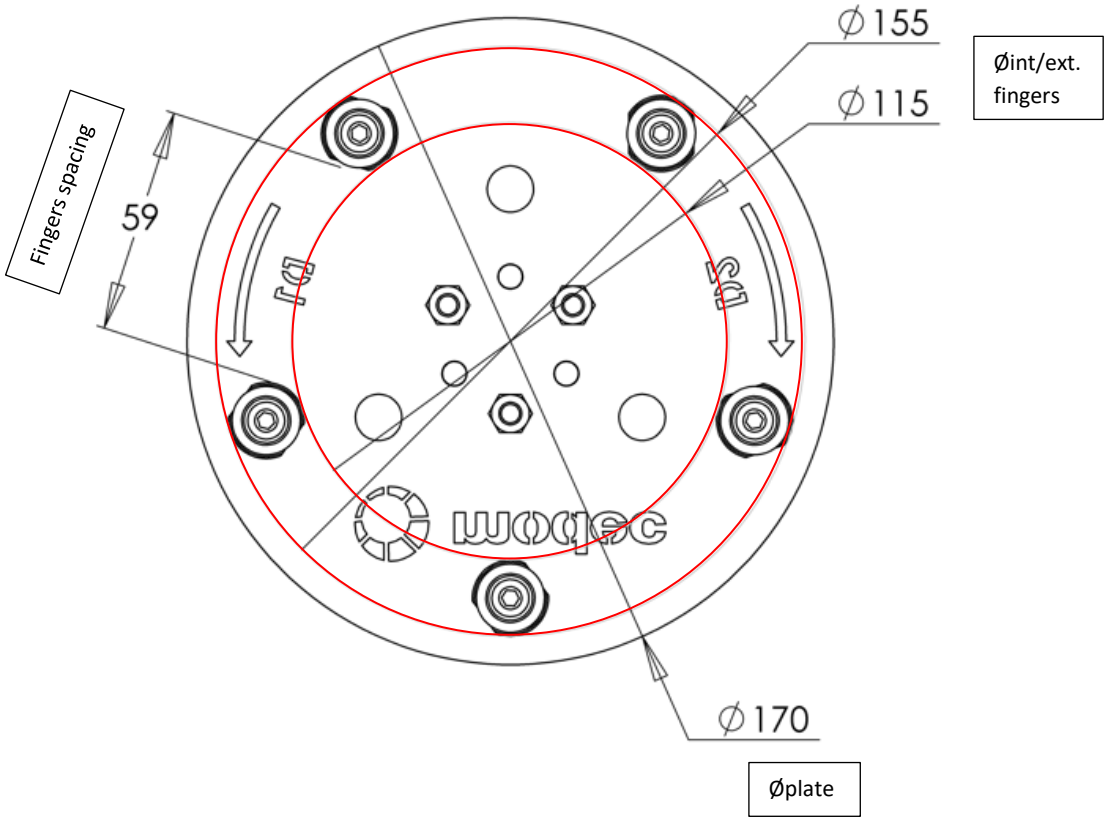

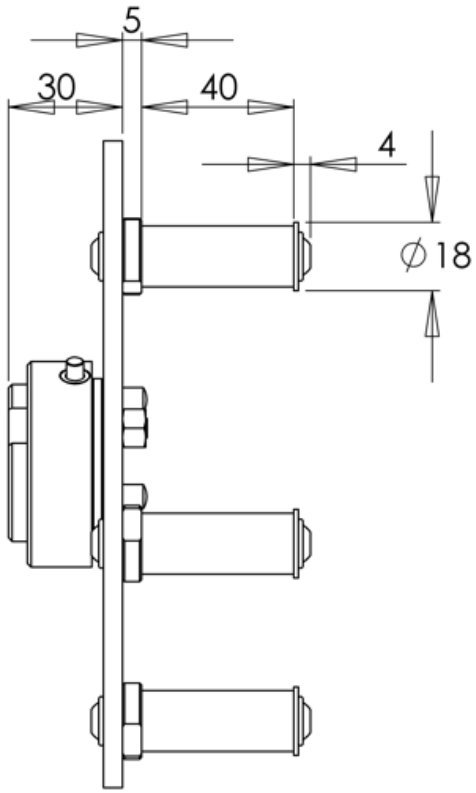

Weight : 1.5 Kg

modec moteur pneumatique

Ech: **1:2**

Dimensions are in mm

SP-FUA039

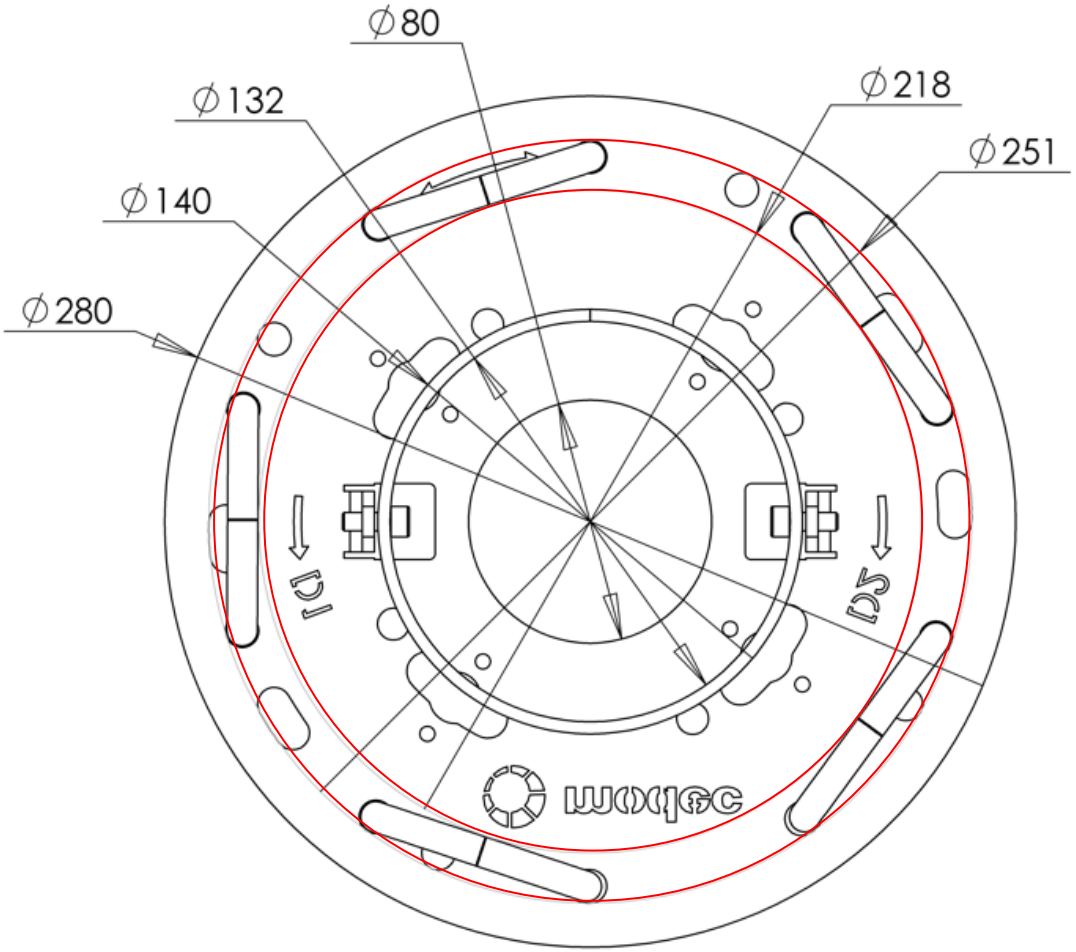

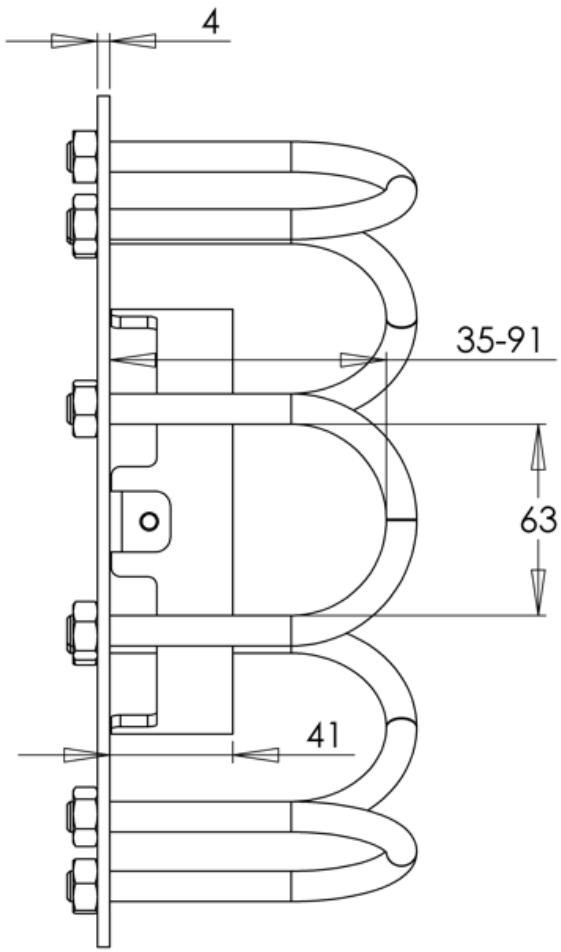

Weight : 2.9 Kg

modec moteur pneumatique

Ech: **2:5**

Dimensions are in mm

SP-FUA040

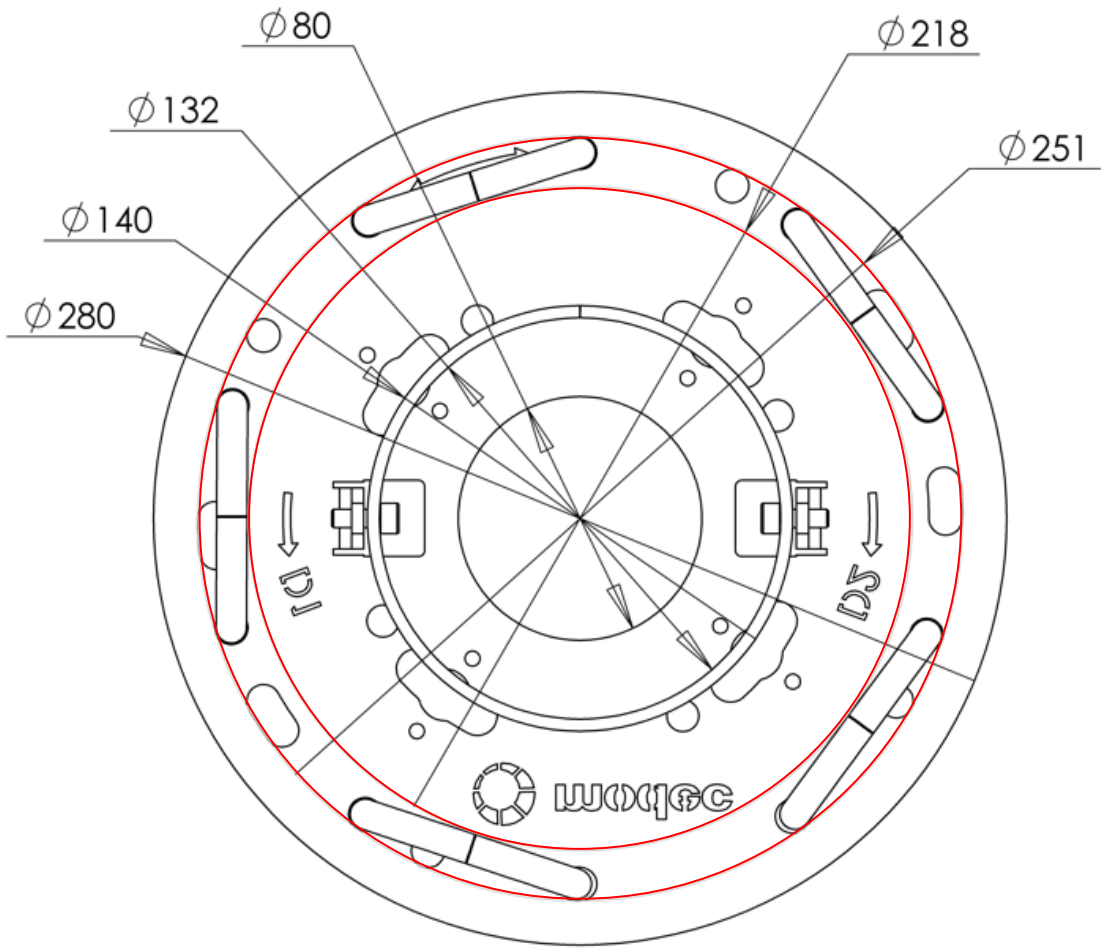

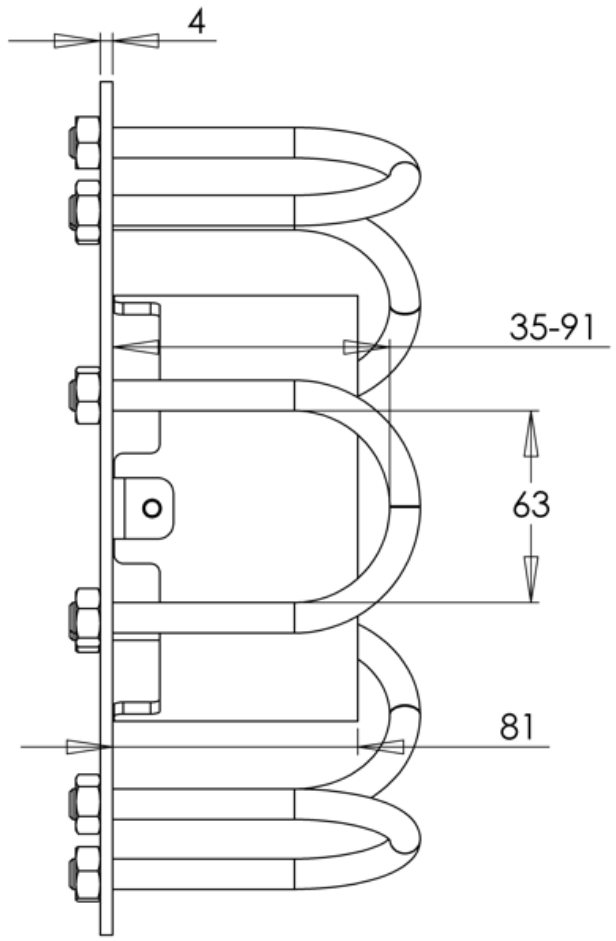

Weight : 3.4 Kg

modec moteur pneumatique

Ech: **2:5**

Dimensions are in mm

SP-SUA041

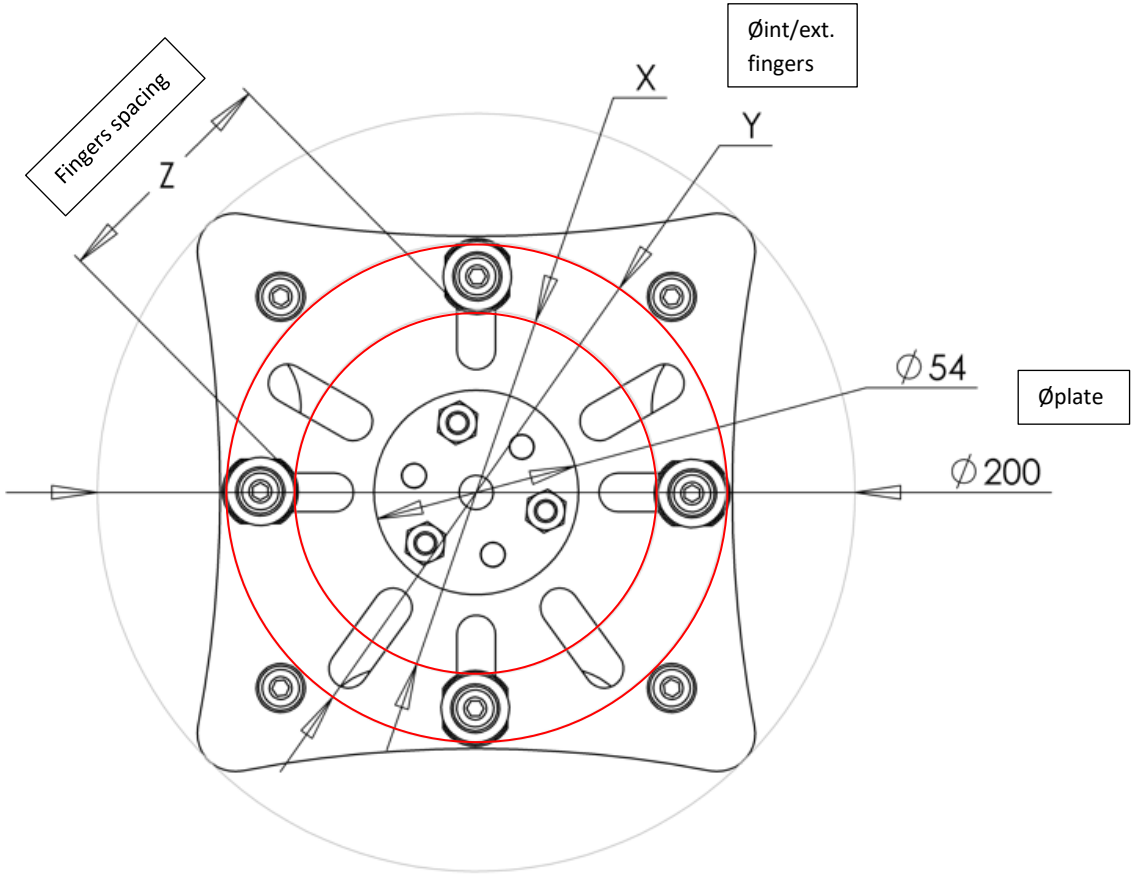

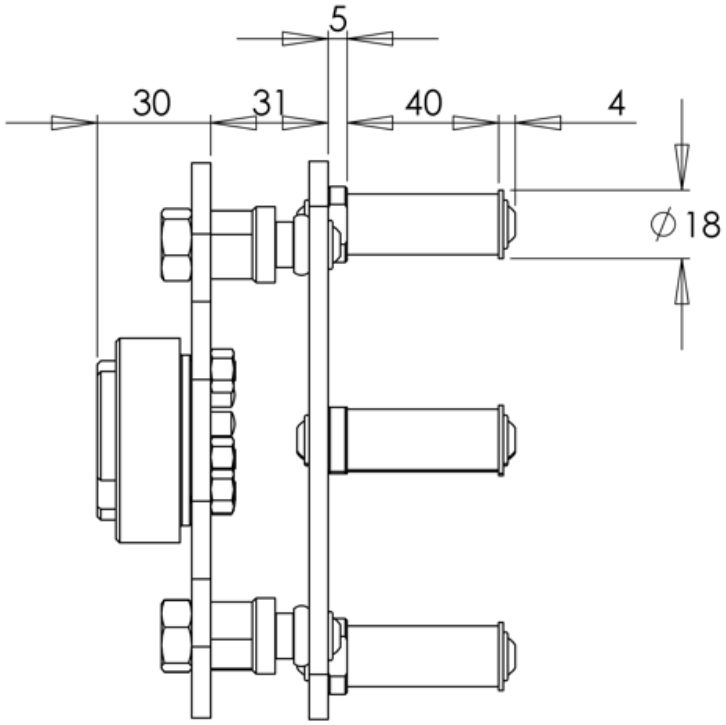

Fingers	Position	X	Y	Z
3	Mini.	56 mm	-	46 mm
	Maxi.	-	135 mm	81 mm
4	Mini.	56 mm	-	34 mm
	Maxi.	-	135 mm	62 mm
5	Mini.	56 mm	-	25 mm
	Maxi.	-	135 mm	49 mm

Weight : 1.8 Kg

modec moteur pneumatique

Ech: **1:2**

Dimensions are in mm

SP-FUA042

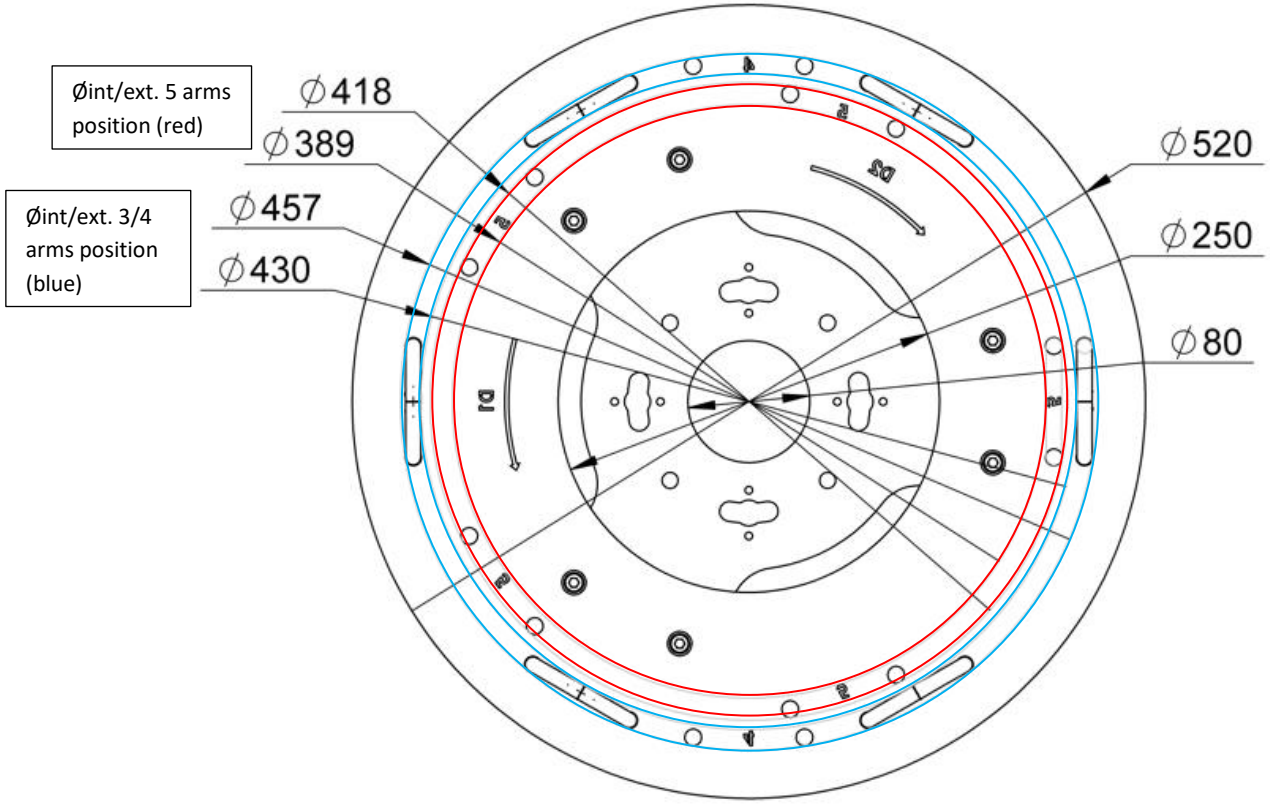

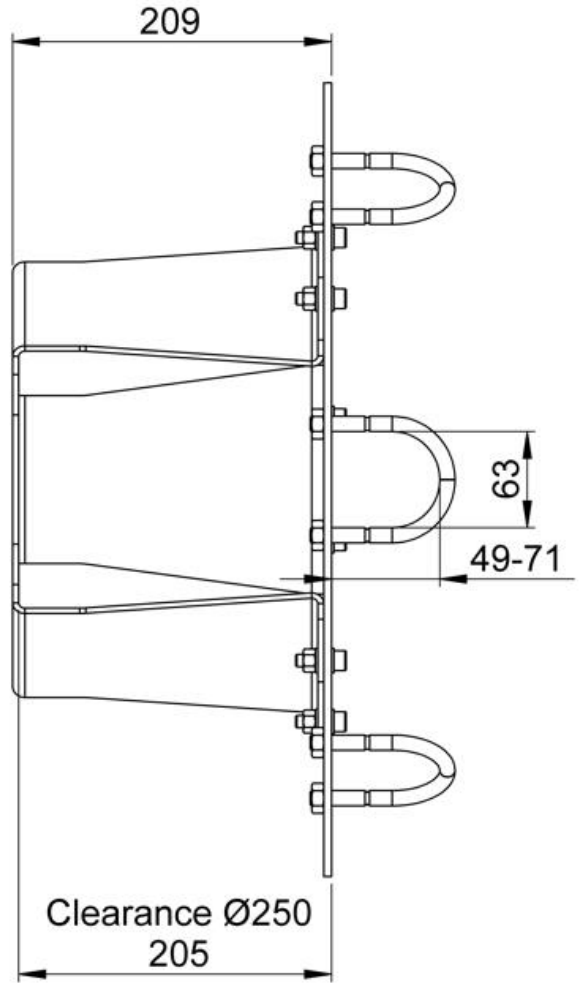

modec moteur pneumatique

Ech: **1:5**

Dimensions are in mm

SP-FUA043

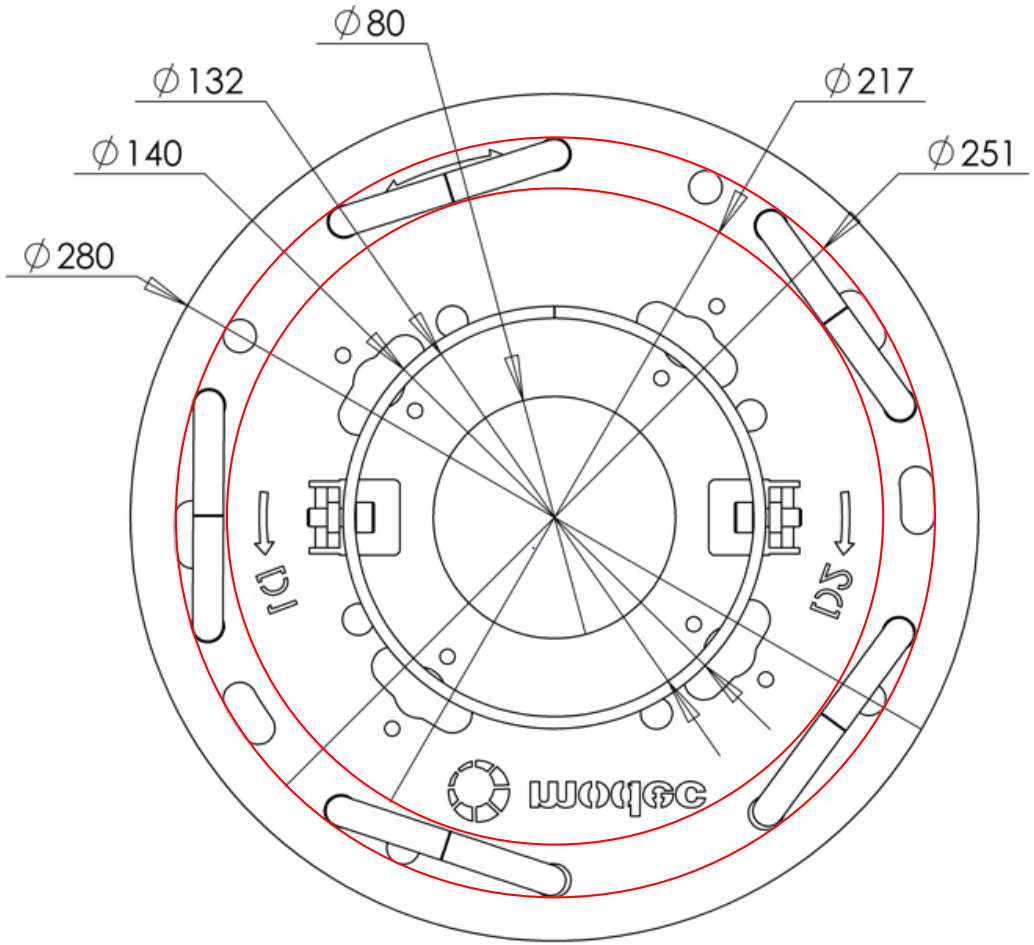

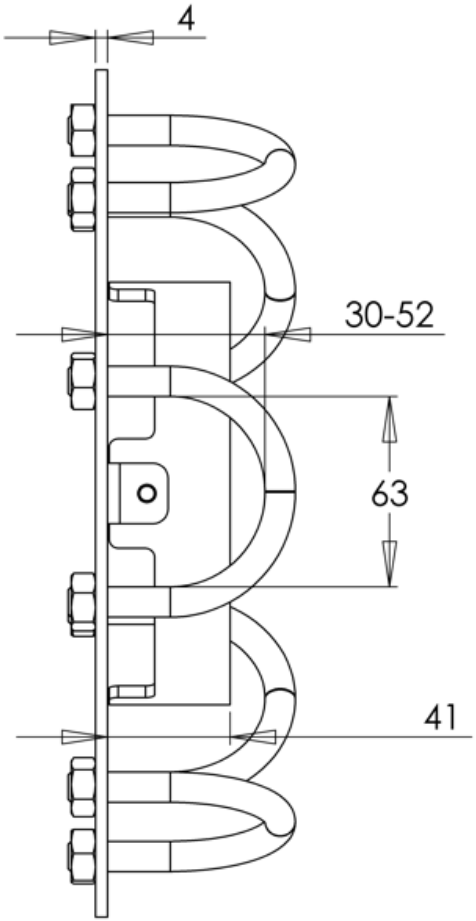

modec moteur pneumatique

Ech: **2:5**

Dimensions are in mm

SP-FUA044

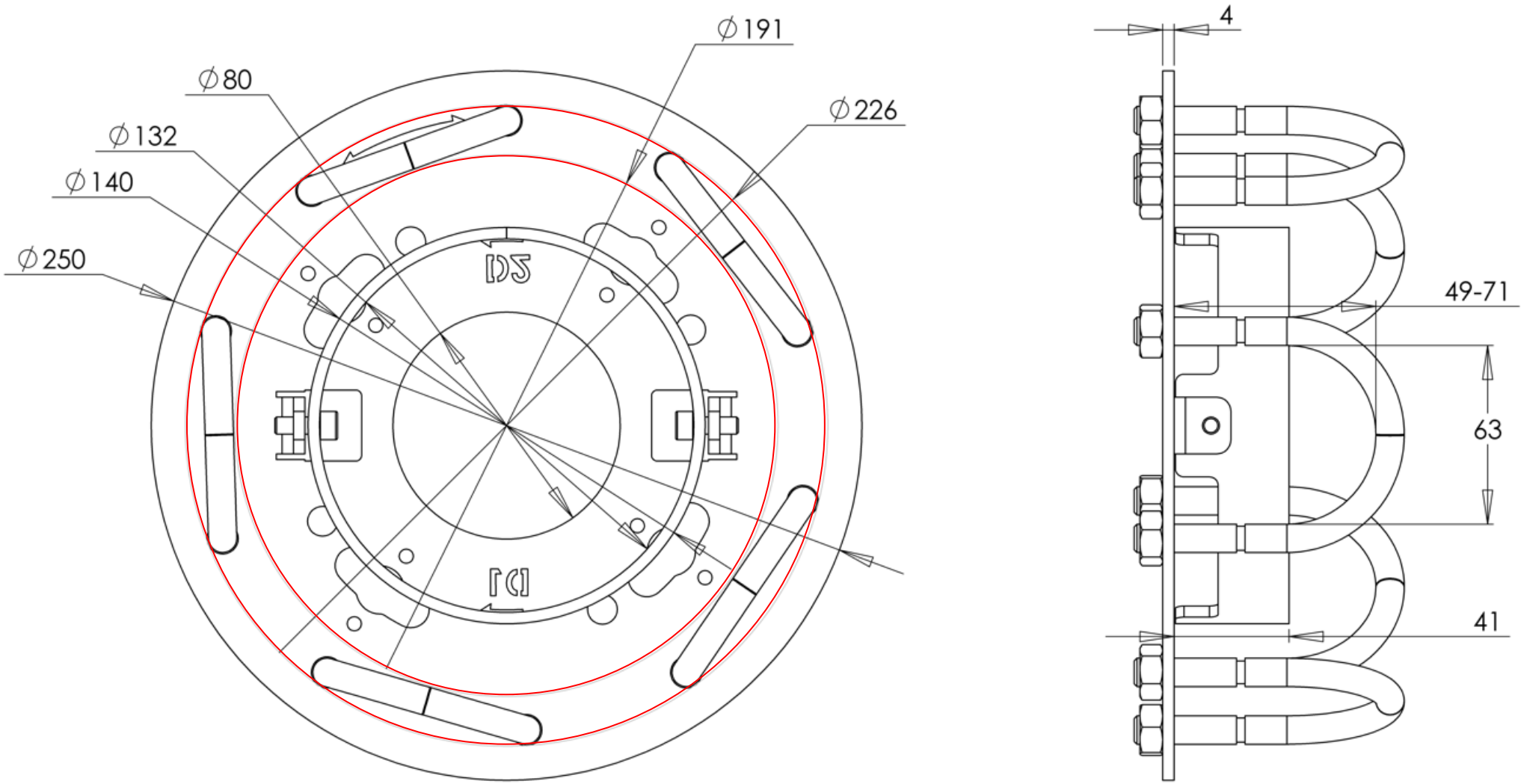

modec
moteur pneumatique

Ech: **1:2**
Dimensions are in mm

SP-FSB045 / 046

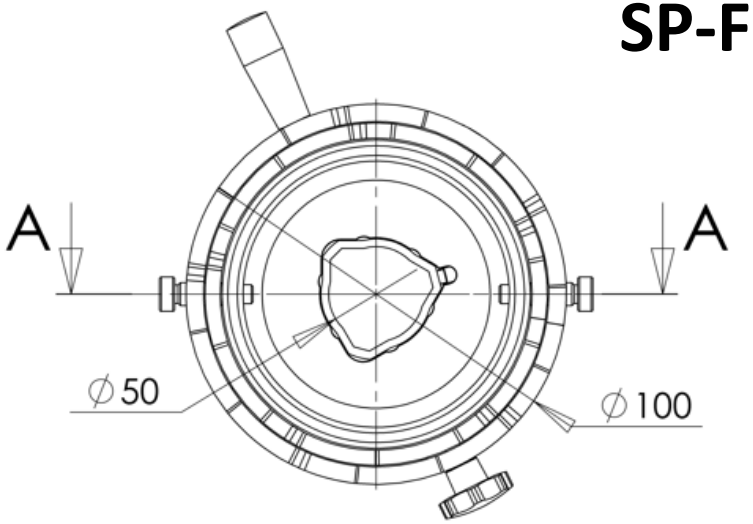

For other details about the teeth check the adaptors dimensions

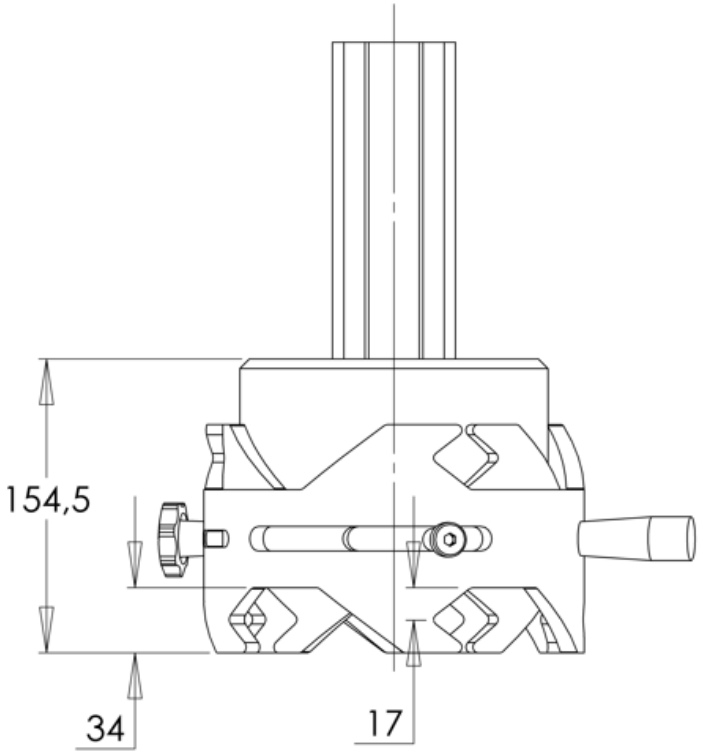

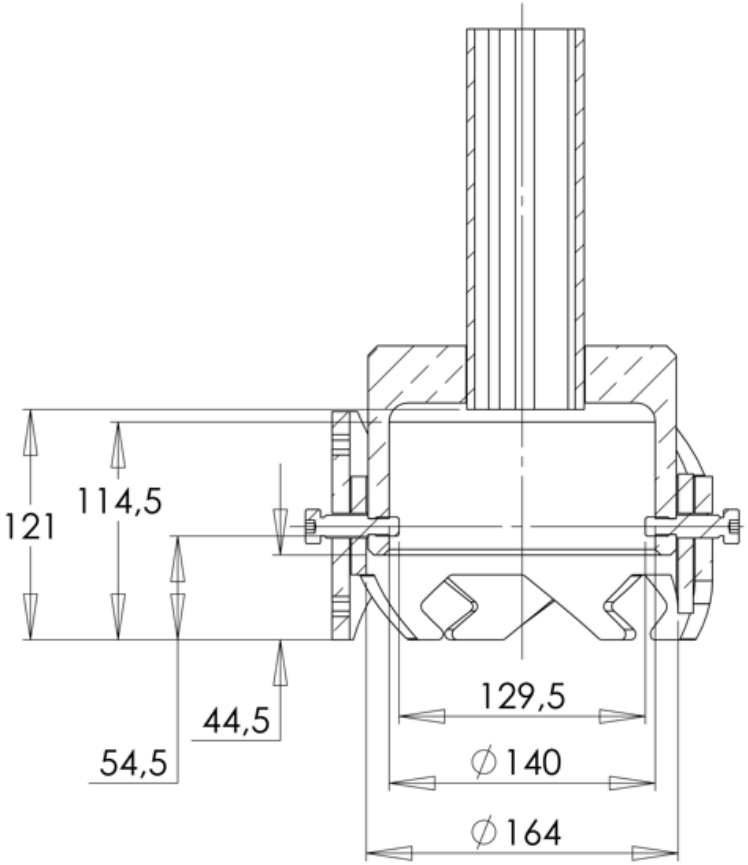

	Tooth type	Extension	Weight
FSB045	245	200mm	6,8 kg
FSB046	356	200mm	6,8 kg

COUPE A-A

modec moteur pneumatique

Ech: **1:4**

Dimensions are in mm